SIEMENS

iQ700, Waschmaschine, Frontloader, 10 kg, 1600 U/min. WG56B209CH

A

Die intelligente Waschmaschine mit StainRemoval System und SpeedPack XL.

- ✓ speedPack XL: Programme beschleunigen, die Dauer einstellen oder in nur 15 Min. waschen.
- ✓ Home Connect: Bediene dein Hausgeräte von wo du willst, wann du willst.
- ✓ Fernsteuerung: steuere deine Waschmaschine ganz einfach über dein Mobilgerät.
- ✓ Sprachsteuerung: ab sofort hört deine Waschmaschine aufs Wort.
- ✓ Antiflecken-System: entfernt zuverlässig 16 der hartnäckigsten Fleckenarten.

WX975600	Bodenbefestigung
WZ10131	Zulauf-Verlängerung
WZWP20W	Podest mit Auszug, Waschmaschine, cubic

Energieeffizienzklasse: ..... A
Gewichteter Energieverbrauch in kWh pro 100 Waschzyklen im Programm eco 40-60: ..... 51 kWh
Maximale Beladungsmenge: ..... 10.0 kg
Wasserverbrauch in Litern im eco-Programm pro Betriebszyklus: 49 l
Dauer des Programms eco 40-60 in Stunden und Minuten bei Nennkapazität: ..... 3:55 h
Schleudereffizienzklasse des Programms eco 40-60: ..... A
Luftschallemissionsklasse: ..... A
Luftschallemissionen: ..... 72 dB(A) re 1pW
Bauform: ..... Standgerät
Abmessungen des Gerätes (H x B x T): ..... 845x598x590 mm
Nettogewicht: ..... 81.8 kg
Anschlusswert: ..... 2300 W
Absicherung: ..... 10 A
Spannung: ..... 220-240 V
Frequenz: ..... 50-60 Hz
Länge Netzkabel: ..... 160.0 cm
Türanschlag: ..... Türanschlag Links
Rollen: ..... Nein
EAN-Nummer: 4242003936221
Gerätetyp: ..... Freistehend

4 242003 936221

SIEMENS

iQ700, Waschmaschine, Frontloader, 10 kg, 1600 U/min. WG56B209CH

Leistung und Verbrauch

- Energie-Effizienz-Klasse[1]: A
- Energie[2] / Wasser[3]: 51 kWh / 49 Liter
- Fassungsvermögen: 1 - 10 kg
- Schleuderwirkungsklasse: A
- Schleudertouren**: 400 - 1600 U/min
- Geräuschwert: 72 dB (A) re 1 pW
- Geräusch-Effizienzklasse: A

Programme

- Standardprogramme: Baumwolle, Pflegeleicht, Fein/Seide, Wolle-Handwäsche
- smartFinish: Dampfprogramm zur Reduzierung von Falten auf trockener Kleidung
- Spezialprogramme: Outdoor/Imprägnieren, Schleudern/Abpumpen, powerSpeed 59', Schnell/Mix, Spülen, Speed 15'/30'
- Programme über App: Daunen, Drum clean & Erinnerungsfunkt., Handtücher, Hemden, Jeans/dunkle Wäsche, Sport/Fitness

Optionen

- Home Connect: Fernüberwachung und -steuerung, Energiemanagement, Ferndiagnose, und weitere Programme per Download. Halte dein Gerät per Firmware-Update immer auf dem neuesten Stand.
- Fleckenautomatik - 6 Flecken auf Knopfdruck, 10 weitere Flecken über Home Connect
- touchControl-Tasten: Ein/Aus, Einweichen, Endezeitvorwahl, Fleckenwahl, Kindersicherung, Mein Programm, Power Spülen, Fernstart, Start / Pause mit Nachlegefunktion, Temperatur, varioSpeed / SpeedPerfect, Vorwäsche, Wasser plus, Drehzahlabwahl/ohne Schleudern

Komfort und Sicherheit

- Nachlegefunktion: Unterbrechen Sie den bereits gestarteten Waschvorgang, um weitere Wäschestücke in die Trommel zu legen
- directTouch Plus: elegantes, geneigtes Bedienfeld für intuitive Steuerung
- powerSpeed System: bessere Waschergebnisse in kürzerer Zeit
- Hygiene Plus: Saubere Wäsche und effektive Beseitigung von Keimen
- Mini load: Wasche Einzelteile und kleine Ladungen schnell und effizient
- Trommelvolumen: 70 l
- Trommelinnenbeleuchtung: LED
- waveDrum: besonders schonende und wirkungsvolle Wäschepflege
- 32 cm-Bullauge, chrom, weiß mit 188° Türöffnungswinkel
- Nachlegefunktion / Pausefunktion
- iQdrive: energiesparenste und leiseste Motorentechnologie
- 10 Jahre Garantie auf iQdrive Motor
- antiVibration Design: mehr Stabilität und Laufruhe
- waterPerfect Plus: für effiziente Wassernutzung auch bei geringer Beladung dank intelligenter Sensortechnik
- Geräuschdämmung durch Bodenplatte
- Geräuschdämmung durch zusätzliches Material zur Dämmung
- aquaStop: eine Siemens Hausgeräte Garantie bei Wasserschäden - ein Geräteleben lang*
- Jog-Dial: Drehwähler mit integrierter Ein/Aus-Funktion
- Schaumerkennung
- Anzeige für Überdosierung
- Unwuchtkontrolle
- Kindersicherung
- Signal am Programmende
- Selbstreinigungsschublade, auf der Vorderseite
- Flüssigwaschmitteleinsatz
- Nutzungszähler: Zählt abgeschlossene Programme

Technische Informationen

- Unterschiebbar bei 85 cm Nischenhöhe
- Gerätemasse (H x B): 84.5 cm x 59.8 cm
- Gerätetiefe: 59.0 cm
- Gerätetiefe inkl. Türe: 63.8 cm
- Gerätetiefe mit geöffneter Türe: 109.0 cm

[1] Skala der Energie-Effizienzklassen von A bis G

[2] Energieverbrauch in kWh pro 100 Zyklen (im Programm Eco 40-60)

[3] Gewichteter Wasserverbrauch in Litern pro Zyklus (im Programm Eco 40-60)

[4] Dauer des Programms Eco 40-60

** Der angegebene Wert ist gerundet.

* Garantiebedingungen finden Sie unter https://www.siemens-home.bsh-group.com/ch/de/rechtliche-hinweise/garantiebedingungen

SIEMENS
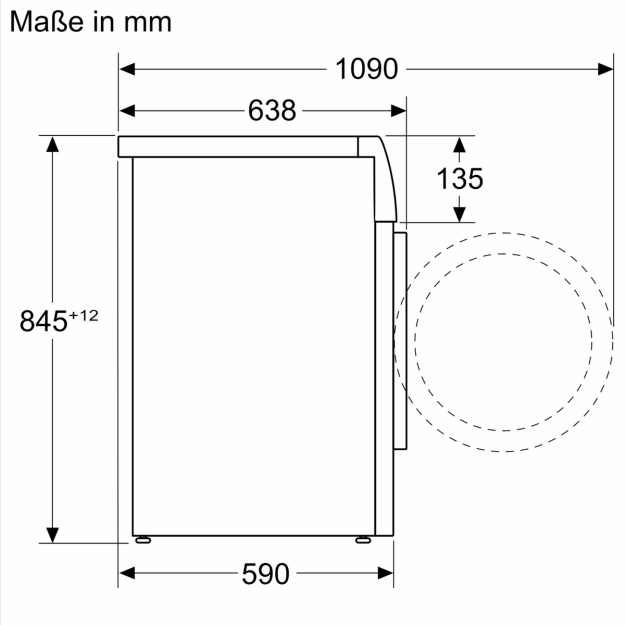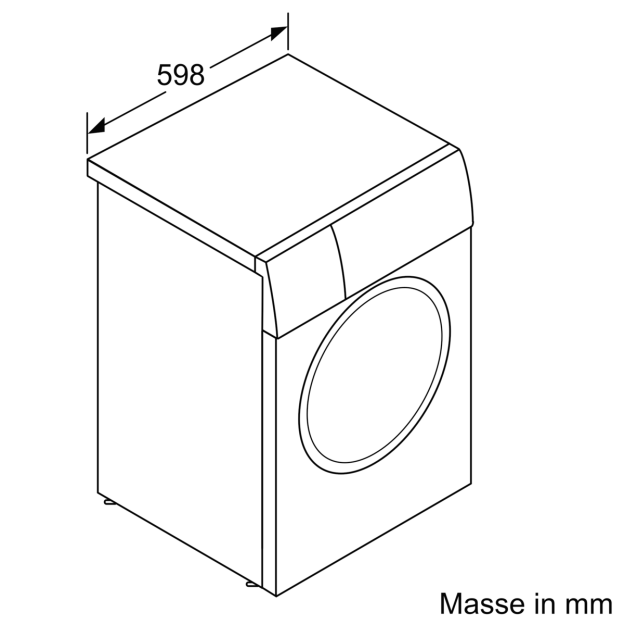
iQ700, Waschmaschine,
Frontloader, 10 kg, 1600 U/min.
WG56B209CH