iQ700, Vollintegrierter Geschirrspüler, 60 cm, XXL
SX678X36TE

brilliantShine system® mit Zeolith®-Trocknung für brillant glänzende Gläser; varioSpeed Plus für bis zu 3x schneller reinigen und trocknen.

A+++

Sonderzubehör

SZ73640	Korbeinsatz f.Langstielgläser
SZ73300	Weinglas-Korb
SZ73100	Besteckkorb
SZ73045	Verblendungssatz Hocheinbau 86,5cm
SZ73015	Verblendungs-u.Befestigungssatz 86,5 cm
SZ73010	Klappscharnier für hohe Korpusmaße
SZ73000	Spülhilfe-Set
SZ72010	Schlauchverlängerung Zu- und Ablauf

Ausstattung

Technische Daten

Wasserverbrauch (l) : 7.5
Bauform : Eingebaut
Höhe für Unterbau (mm) : 0
Abmessungen des Gerätes (mm) : 865 x 598 x 550
Nischenmaße (H x B x T) (mm) : 865-925 x 600 x 550
Tiefe bei geöffneter Tür (90°) (mm) : 1200
Höhenverstellbare Füße : Ja - von vorne
Höhenverstellung max. (mm) : 60
Verstellbarer Sockel : Horizontal und Vertikal
Nettogewicht (kg) : 46.817
Bruttogewicht (kg) : 49.0
Absicherung (A) : 10
Spannung (V) : 220-240
Frequenz (Hz) : 50; 60
Länge Netzkabel (cm) : 175
Steckerart : Schuko-/Gardy.m.Erdung
Länge Zulaufschlauch (cm) : 165
Länge Ablaufschlauch (cm) : 190
EAN-Nummer : 4242003769324
Anzahl an Maßgedecken : 13
Jährlicher Energieverbrauch (kWh/annum) (2010/30/EC) : 211.00
Energieverbrauch (kWh) : 0.73
Leistungsaufnahme im unausgeschalteten Zustand (W) (2010/30/EC) : 0.50
Energieverbrauch im ausgeschalteten Modus (W) (2010/30/EC) : 0.50
Jährlicher Wasserverbrauch (l/annum) (2010/30/EC) : 2100
Trocknungsklasse : A
Vergleichsprogramm : Eco
Programmdauer Vergleichsprogramm (min) : 225
Schallleistung (dB(A) re 1 pW) : 42
Art der Installation : Vollintegrierbar

4 242003 769324

iQ700, Vollintegrierter Geschirrspüler, 60 cm, XXL
SX678X36TE

Ausstattung

Leistung und Verbrauch
- Fassungsvermögen: 13 Massgedecke
- Energieeffizienzklasse: A+++
- Energieverbrauch: A+++ -10% , 10% sparsamer (211 kWh) als der Grenzwert (235 kWh/Jahr) zur Energieeffizienzklasse A+++
- Energieverbrauch 211 kWh/Jahr auf der Grundlage von 280 Standardreinigungszyklen bei Kaltwasserbefüllung und dem Verbrauch der Betriebsarten mit geringer Leistungsaufnahme. Der tatsächliche Energieverbrauch hängt von der Art der Nutzung des Geräts ab.
- Wasserverbrauch im Programm Eco 50: 2100 Liter/Jahr, auf der Grundlage von 280 Standardreinigungszyklen. Der tatsächliche Wasserverbrauch hängt von der Art der Nutzung des Geräts ab.
- Energieverbrauch im Programm Eco 50: 0.73 kWh
- Leistungsaufnahme ausgeschaltet / nicht ausgeschaltet: 0.5 W / 0.5 W
- Wasserverbrauch im Programm Eco 50: 7.5 l
- Trocknungseffizienzklasse: A auf einer Skala von G (geringste Effizienz) bis A (höchste Effizienz)
- Geräusch: 42 dB(A) re 1 pW
- Geräusch im Silence-Programm: 40 dB(A) re 1 pW
-

Programme und Optionen
- 8 Programme: Intensiv 70 °C, Auto, Eco 50 °C, Silence, Kurz, Glas 40 °C, Schnell 45 °C
- 5 Sonderfunktionen: Fernstart, intensiveZone, VarioSpeedPlus, HygienePlus, Glanztrocknen
-
-
- Maschinenpflegeprogramm

Spültechnologie
- brilliantShine system®: das perfekte Zusammenspiel von Zeolith®, Glanztrocknen, Rohwasserventil und Glas 40° für aussergewöhnlich trockene und glänzende Gläser.
- Zeolith®-Trocknen
- Wasser-Managementsystem
- speedMatic Hydrauliksystem
- dosierAssistent
- Aqua-Sensor, Beladungs-Sensor
- Reiniger-Automatik
- Selbstreinigendes Sieb mit 3-fach Wellen-Filter
- Innenbehälter: Edelstahl
- Wärmetauscher
- iQdrive-Motor
- Glasschutz-Technik

Masse
- varioFlex Pro-Korbsystem mit farbigen Touchpoints
- Korbfarbe silber/silber
- varioSchublade Pro
- Höhenverstellbarer Oberkorb mit rackMatic (3-stufig)
- Umklappbare Tellerhaltereihen im Oberkorb (6x)
- Tassenablagen im Oberkorb (2x)
- Umklappbare Tellerhaltereihen im Unterkorb (8x)
- Tassenablagen im Unterkorb (2x)
- Gläseranlagebügel im Unterkorb

Anzeige und Bedienung
- Home Connect-fähig über WLAN
- Hochauflösendes TFT Display mit farbiger Symbol- und Klartext-Anzeige
- Echtzeituhr
- emotionLight
- timeLight
- metalTouch-Bedienung (schwarz)
- LED-Farbe: blau
- Akustisches Programmende-Signal
- Salz-Nachfüllanzeige
- Klarspüler-Nachfüllanzeige
- Startzeitvorwahl: 1-24 Stunden

Korbsystem
- aquaStop®: eine Siemens Hausgeräte Garantie bei Wasserschäden - ein Geräteleben lang*
- Türverriegelung

Sicherheit
- Von vorne verstellbarer hinterer Gerätefuss
- Gerätemasse (HxBxT): 86.5 x 59.8 x 55 cm
- Dampfschutzblech
- Die Angaben im Datenblatt beziehen sich auf das Programm Eco 50. Dieses Programm ist zur Reinigung normal verschmutzten Geschirrs geeignet und in Bezug auf den kombinierten Energie- und Wasserverbrauch am effizientesten
- *Garantiebedingungen finden Sie auf unserer Webseite.

iQ700, Vollintegrierter Geschirrspüler, 60 cm, XXL
SX678X36TE
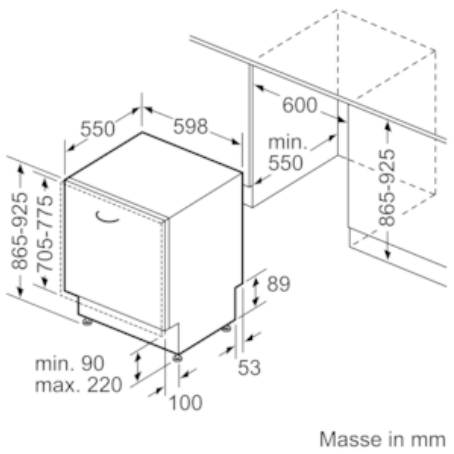
Maßzeichnungen