iQ500, Teilintegrierter Geschirrspüler, 60 cm, Edelstahl, XXL
SX55ZS57CH

A↑G C

Hervorragender Zeolith®-Geschirrspüler mit einem speziellen intensiven Reinigungsbereich, der glassZone im Oberkorb, besonders geeignet auch für empfindliche Gläser.

- ✓ Zeolith®-Trocknen – schneller trocken bei weniger Energieverbrauch.
- ✓ emotionLight – Beleuchten Sie Ihren Geschirrspüler in beruhigendem Blau.
- ✓ Home Connect-App – Steuern Sie Ihren smarten Geschirrspüler von überall aus.
- ✓ aquaStop® für eine lebenslange Garantie gegen Wasserschäden.
- ✓ Der verschleissfreie iQdrive-Motor arbeitet besonders effizient, leise und langlebig.

Sonderzubehör

SZ30BI11	Verblendungsleisten Edelstahl 86,5 cm
SZ72010	Schlauchverlängerung Zu- und Ablauf
SZ73000	Spülhilfe-Set
SZ73010	Klappscharnier für hohe Korpusmaße
SZ73045	Verblendungssatz Hocheinbau 86,5cm Höhe
SZ73100	Besteckkorb
SZ73300	Weinglas-Korb
SZ73640	Korbeinsatz f.Langstielgläser

Ausstattung

Technische Daten

Energieeffizienzklasse: C
Energieverbrauch des eco-Programms pro 100 Betriebszyklen: 75 kWh
Höchste Anzahl von Maßgedecken: 14
Wasserverbrauch in Litern im eco-Programm pro Betriebszyklus: 9.5 l
Programmdauer: ..... 3:55 h
Luftschallemissionen: ..... 41 dB(A) re 1 pW
Luftschallemissionsklasse: ..... B
Bauform: ..... Einbau
Höhe für Unterbau: ..... 0 mm
Abmessungen des Gerätes: ..... 865 x 598 x 573 mm
Min. Nischenmaße für Installation (H x B x T): .865-925 x 600 x 550 mm
Tiefe bei geöffneter Tür (90°): ..... 1200 mm
Höhenverstellbare Füße: ..... Ja - alle von vorne
Höhenverstellung max.: ..... 60 mm
Verstellbarer Sockel: ..... Horizontal und Vertikal
Nettogewicht: ..... 54.6 kg
Bruttogewicht: ..... 56.5 kg
Anschlusswert: ..... 2400 W
Absicherung: ..... 10 A
Spannung: ..... 220-240 V
Frequenz: ..... 50; 60 Hz
Länge Netzkabel: ..... 175.0 cm
Steckerart: ..... Schweiz-Stecker mit Erdung
Länge Zulaufschlauch: ..... 165 cm
Länge Ablaufschlauch: ..... 190 cm
EAN-Nummer: 4242003878071
Gerätetyp: ..... Integrierbar

4 242003 878071

SIEMENS

iQ500, Teilintegrierter Geschirrspüler, 60 cm, Edelstahl, XXL
SX55ZS57CH

Ausstattung

Leistung und Verbrauch
- Energie-Effizienz-Klasse[1]: C
- Energie[2] / Wasser[3]: 75 kWh / 9.5 Liter
- Fassungsvermögen: 14 Massgedecke
- Programmdauer[4]: 3:55 (h:min)
- Geräuschwert: 41 dB(A) re 1 pW
- Geräusch im Silence-Programm: 39 dB(A) re 1 pW
- Geräusch-Effizienzklasse: B

Programme und Optionen
- 8 Programme: Eco 50 °C, Auto 45-65°, Intensive 70 °C, Speed 60°, Speed 45°, Glass 40 °C, Silence 50 °C
- 4 Sonderfunktionen: Fernstart, Glanztrocknen, Intensive Zone, varioSpeed Plus
- Vorspülen
- Home Connect-fähig über WLAN
- Maschinenpflegeprogramm
- Silence on Demand (via App)

Spültechnologie
- Zeolith®-Trocknen
- Wärmetauscher.
- Aqua-Sensor
- dosierAssistent
- iQdrive-Motor
- Reiniger-Automatik
- Selbstreinigendes Sieb mit 3-fach Wellen-Filter
- Innenbehälter: Edelstahl

Korbsystem
- flexComfort Pro Korbsystem mit farbigen Touchpoints
- glassZone
- varioSchublade Pro
- easyGlide Rollen im Oberkorb
- Komfortrollen im Unterkorb und der 3. Beladungsebene
- Farbige Anti-Rutsch-Beschichtung im Oberkorb
- Korbstopper (rackStopper) gegen ein Überrollen des Unterkorbes
- Höhenverstellbarer Oberkorb mit rackMatic (3-stufig)
- Umklappbare Tellerhaltereihen im Oberkorb (6x)
- Umklappbare Tellerhaltereihen im Unterkorb (8x)
- Tassenablagen mit weichem Silikon-Vorderteil im Oberkorb (2x)
- Tassenablagen im Unterkorb (2x)
- Gläseranlagebügel im Unterkorb

Anzeige und Bedienung
- metalTouch-Bedienung (schwarz)
- emotionLight
- Klartext-Beschriftung (englisch)
- Elektronische Restzeit-Anzeige in Min.
- Startzeitvorwahl: 1-24 Stunden

Sicherheit
- aquaStop®: eine Siemens Hausgeräte Garantie bei Wasserschäden - ein Geräteleben lang*
- Tastensperre
- Glasschutz-Technik
- Salzeinfüllhilfe (Trichter)
- Inkl. Dampfschutz-Folie

Masse
- Gerätemasse (HxBxT): 86.5 x 59.8 x 57.3 cm

* Garantiebedingungen finden Sie unter www.bosch-home.com/ch/de/garantiebedingungen

[1] Auf einer Skala der Energie-Effizienzklassen von A bis G

[2] Energieverbrauch in kWh pro 100 Zyklen (im Programm Eco 50 °C).

[3] Wasserverbrauch in Litern pro Zyklus (im Programm Eco 50 °C)

[4] Dauer des Programms Eco 50 °C

SIEMENS

iQ500, Teilintegrierter Geschirrspüler, 60 cm, Edelstahl, XXL
SX55ZS57CH
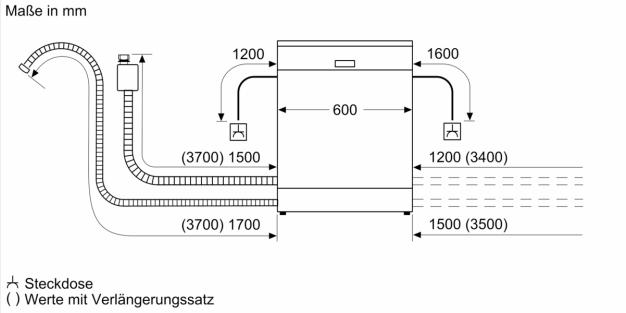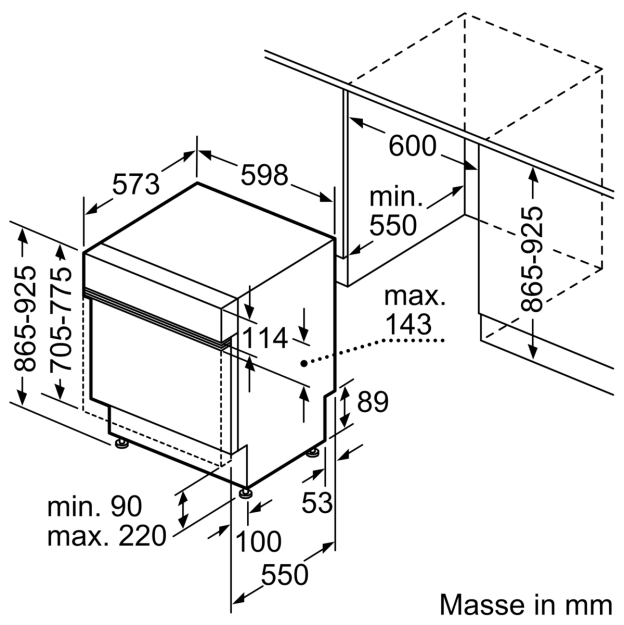
Maßzeichnungen