iQ300, Unterbau-Geschirrspüler, 60 cm, weiß
SN336W00GH

varioSpeed Plus für bis zu 3x schneller reinigen und trocknen; Korbsysteme für unbegrenzte Beladungsmöglichkeiten mit höchstem Komfort.

- ✓ varioSpeed Plus: Bis zu 66% schneller zu glänzenden Spül- und Trocknungsergebnissen.
- ✓ varioFlex-Korb: Kann einfach und flexibel geladen werden.
- ✓ rackMatic: Mit rackMatic ist der Oberkorb ganz einfach in 3 Stufen in der Höhe verstellbar.
- ✓ Ein Knopfdruck - und das automatikProgramm steuert effizient den gesamten Spülprozess.
- ✓ Der dosierAssistent entfaltet die volle Kraft des Reinigers für ein optimales Spülergebnis.

Sonderzubehör

SZ73640	Korbeinsatz f.Langstielgläser
SZ73300	Weinglas-Korb
SZ73100	Besteckkorb
SZ73006	Verblendungs-u.Befestigungssatz 81,5 cm
SZ73001	Silberglanzkassette
SZ73000	Spülhilfe-Set
SZ72010	Schlauchverlängerung Zu- und Ablauf

Ausstattung

Technische Daten

Energieeffizienzklasse: E
Energieverbrauch des eco-Programms pro 100 Betriebszyklen: 92 kWh
Höchste Anzahl von Maßgedecken: 12
Wasserverbrauch in Litern im eco-Programm pro Betriebszyklus: 9.5 l
Programmdauer: 3:30 h
Luftschallemissionen: 46 dB(A) re 1 pW
Luftschallemissionsklasse: C
Bauform: Eingebaut
Höhe für Unterbau: 0 mm
Abmessungen des Gerätes: 815 x 598 x 573 mm
Nischenmaße (H x B x T): 815-875 x 600 x 550 mm
Approbationszertifikate: CE, VDE
Tiefe bei geöffneter Tür (90°): 1150 mm
Höhenverstellbare Füße: Ja - von vorne
Höhenverstellung max.: 60 mm
Verstellbarer Sockel: Horizontal und Vertikal
Nettogewicht: 37.130 kg
Bruttogewicht: 39.6 kg
Anschlusswert: 2400 W
Absicherung: 10 A
Spannung: 220-240 V
Frequenz: 50; 60 Hz
Länge Netzkabel: 175 cm
Steckerart: Schweiz-Stecker mit Erdung
Länge Zulaufschlauch: 165 cm
Länge Ablaufschlauch: 190 cm
EAN-Nummer: 4242003823941
Art der Installation: Unterbaugerät

4 242003 823941

iQ300, Unterbau-Geschirrspüler, 60 cm, weiß
SN336W00GH

Ausstattung

Leistung und Verbrauch
- Fassungsvermögen: 12 Massgedecke
- Energieeffizienzklasse: A++
- Energieverbrauch 258 kWh/Jahr auf der Grundlage von 280 Standardreinigungszyklen bei Kaltwasserbefüllung und dem Verbrauch der Betriebsarten mit geringer Leistungsaufnahme. Der tatsächliche Energieverbrauch hängt von der Art der Nutzung des Geräts ab.
- Wasserverbrauch im Programm Eco 50: 2660 Liter/Jahr, auf der Grundlage von 280 Standardreinigungszyklen. Der tatsächliche Wasserverbrauch hängt von der Art der Nutzung des Geräts ab.
- Energieverbrauch im Programm Eco 50: 0.9 kWh
- Leistungsaufnahme ausgeschaltet / nicht ausgeschaltet: 0.1 W / 0.1 W
- Wasserverbrauch im Programm Eco 50: 9.5 l
- Trocknungseffizienzklasse: A auf einer Skala von G (geringste Effizienz) bis A (höchste Effizienz)
- Geräusch: 46 dB(A) re 1 pW

Programme und Optionen
- 6 Programme: Intensiv 70 °C, Auto, Eco 50 °C, Glas, Swiss Express 1h
- 3 Sonderfunktionen: varioSpeed Plus, intensiveZone, Extra Trocknen
-
- Maschinenpflegeprogramm

Spültechnologie
- speedMatic Hydrauliksystem
- dosierAssistent
- Aqua-Sensor, Beladungs-Sensor
- Reiniger-Automatik
- Selbstreinigendes Sieb mit 3-fach Wellen-Filter
- Innenbehälter: Edelstahl/Polinox
- Wärmetauscher.
- iQdrive-Motor
- Glasschon-System

Masse
- varioFlex-Korbsystem
- Korbfarbe silber/dunkelgrau
- Höhenverstellbarer Oberkorb mit rackMatic (3-stufig)
- Umklappbare Tellerhaltereihen im Oberkorb (2x)
- Umklappbare Tellerhaltereihen geteilt im Unterkorb (4x)
- Variabler Besteckkorb im Unterkorb

Anzeige und Bedienung
- Elektronische Restzeit-Anzeige in Min.
- Farbe Anzeige-Elemente: blau/weiss
- Startzeitvorwahl: 1-24 Stunden
- Salz-Nachfüllanzeige
- Klarspüler-Nachfüllanzeige

Korbsystem
- aquaStop®: eine Siemens Hausgeräte Garantie bei Wasserschäden - ein Geräteleben lang*
- Tastensperre

Sicherheit
- Gerätemasse (HxBxT): 81.5 x 59.8 x 57.3 cm
- Von vorne verstellbarer hinterer Gerätefuss
- Inkl. Dekorrahmen/-platte
- Inkl. Sockelblech
- Dampfschutzblech
- Die Angaben im Datenblatt beziehen sich auf das Programm Eco 50. Dieses Programm ist zur Reinigung normal verschmutzten Geschirrs geeignet und in Bezug auf den kombinierten Energie- und Wasserverbrauch am effizientesten
- *Garantiebedingungen finden Sie auf unserer Webseite.

iQ300, Unterbau-Geschirrspüler, 60 cm, weiß
SN336W00GH
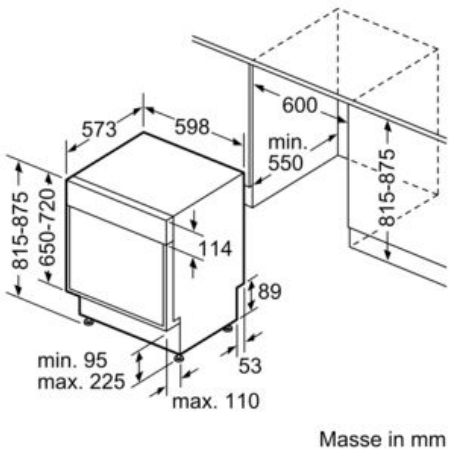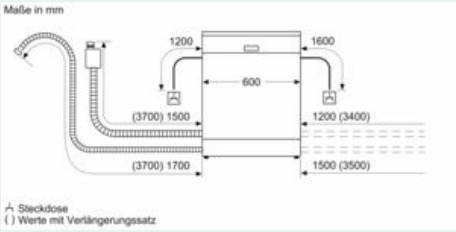
Maßzeichnungen