SIEMENS

Installationszubehör LZ49200

✓ Zur Montage der 90 cm breiten Flachschirm- haube in einen 90 cm breiten Oberschrank

Ausstattung

Technische Daten

Abmessungen des verpackten Gerätes: .....180 x 260 x 350 mm
Abmessung der Palette: ..... 165.0 x 80.0 x 120.0
Anzahl Geräte pro Palette: 80
Nettogewicht: ..... 3.1 kg
Bruttogewicht: ..... 4.0 kg
EAN-Nummer: 4242003730836

4 242003 730836

SIEMENS

Installationszubehör
LZ49200

Ausstattung

Sonderzubehör

- Zur Montage der 90 cm breiten Flachschirm- haube in einen 90 cm breiten Oberschrank

SIEMENS

Installationszubehör
LZ49200

Maßzeichnungen

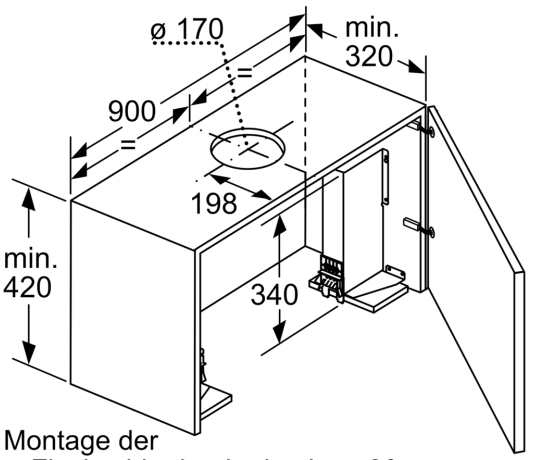

Bei Montage der 90cm Flachschirmhaube in einen 90cm breiten Oberschrank ist ein Montage-Set erforderlich. Die beiden Montagewinkel werden rechts und links im Möbel verschraubt. Montage nach Schablone.

Masse in mm