iQ500, Flachschirmhaube, 60 cm, Edelstahl
LI67RA560

B

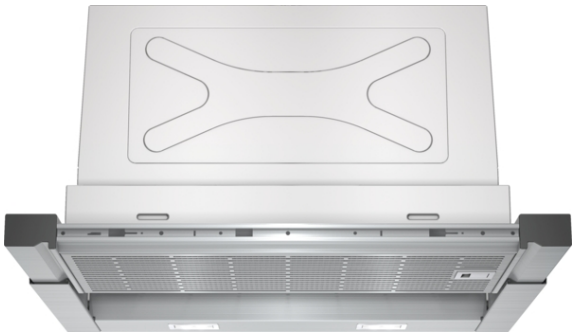

Sonderzubehör

LZ46850	Design-Griffleiste
LZ46600	Absenkrahmen
LZ45650	Standard Umluftset
LZ45610	Standard Geruchsfilter (Ersatzbedarf)
LZ11IXC16	Clean Air Plus Umluftset extern
LZ11ITD11	Long Life Umluftset extern

Die leistungsstarke Flachschirmhaube für eine fast unsichtbare Platzierung im Oberschrank.

Ausstattung

Technische Daten

Bauart : Flachschirmhaube
Approbationszertifikate : CE, VDE
Länge Netzkabel : 175 cm
Nischenmaße (H x B x T) : 385mm x 524.0mm x 290mm mm
Mindestabstand zur Kochstelle Elektro : 430 mm
Mindestabstand zur Kochstelle Gas : 650 mm
Nettogewicht : 12.0 kg
Steuerung : elektronisch
Regelung der Leistungsstufen : 3-stufig + 2 Intensiv
Max. Gebläseleistung-Abluftbetrieb : 381 m³/h
Gebläseleistung bei Intensivstufe-Umluftbetrieb : 628 m³/h
Max. Gebläseleistung-Umluftbetrieb : 358 m³/h
Gebläseleistung bei Intensivstufe-Abluftbetrieb : 677 m³/h
Anzahl der Lampen (Stck) : 2
Schallleistung : 56 dB(A) re 1 pW
Durchmesser des Abluftstutzens : 150 / 120 mm
Material des Fettfilters : Edelstahl waschbar
EAN-Nummer : 4242003723456
Anschlusswert : 146 W
Absicherung : 10 A
Spannung : 220-240 V
Frequenz : 60; 50 Hz
Steckerart : Schuko-/Gardy.m.Erdung
Art der Installation : Eingebaut

4 242003 723456

iQ500, Flachschirmhaube, 60 cm, Edelstahl
LI67RA560

Ausstattung

Betriebsart und Leistung
- Wahlweise Abluft- oder Umluftbetrieb
- Für Umluftbetrieb wird ein Starterset oder Clean Air-Umluftmodul (Sonderzubehör) benötigt
- Abluftleistung nach DIN/EN 61591 max. Normalbetrieb 381 m³/h Intensivstufe 677 m³/h
- 2 Hochleistungsgebläse. Energiesparender Betrieb durch effiziente BLDC-Technolgie
- Energiesparender Betrieb durch effiziente BLDC-Technolgie

Komfort
- Intensivstufe mit automatischer Rückstellung
- Automatischer Gebläsenachlauf 10 Minuten
- Metallfettfilter, spülmaschinengeeignet
- Sättigungsanzeige für Fett - und Geruchsfilter
- Geräuschpaket

Bedienung
- Elektronische Steuerung
- 3 Leistungsstufen und 2 Intensivstufen
- Kurzhubtasten mit 7-Segment-Anzeige
- Bedienung vorne oder oben einsetzbar

Design
- Lichtkonzept weiss/blau
- Filterabdeckung aus Edelstahl, gelocht und spülmaschinengeeignet
- Arbeitsplatzbeleuchtung mit 2 Stck x 3W LED-Modulen
- Dimm-Funktion
- softLight
- Farbtemperatur: 3500 K
- Beleuchtungsstärke: 711 lux

Umwelt und Sicherheit
- Energie-Effizienzklasse: B*
- Durchschnittlicher Energieverbrauch: 41.3 kWh/Jahr*
- Lüfter-Effizienzklasse: B*
- Beleuchtungs-Effizienzklasse: A*
- Fettfilter-Effizienzklasse: B*
- Geräusch min./max. Normalstufe: 40/56 dB*

Technische Informationen
- Für Spezial-Hängeschränke (60 cm breit)
- Flachschirm Komfortbefestigung
- Teleskopauszug ohne Blende, Verblendung durch Griffleiste (Sonderzubehör) oder original Lichtleiste des Küchenmöbelherstellers
- Abluftstutzen Ø 150 mm (120 mm beiliegend)

iQ500, Flachschirmhaube, 60 cm, Edelstahl
LI67RA560

Maßzeichnungen

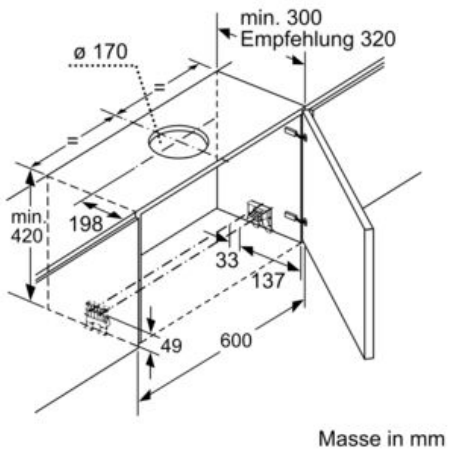

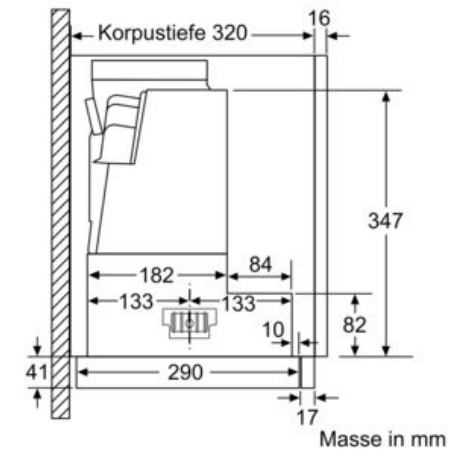

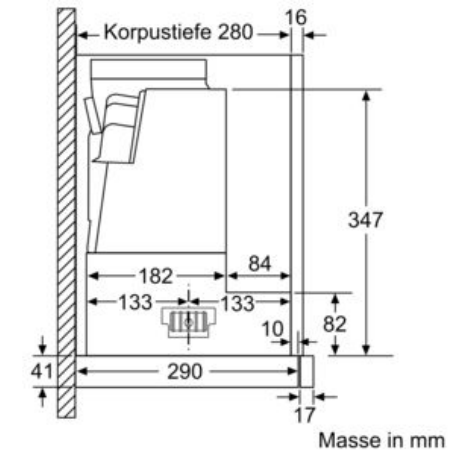

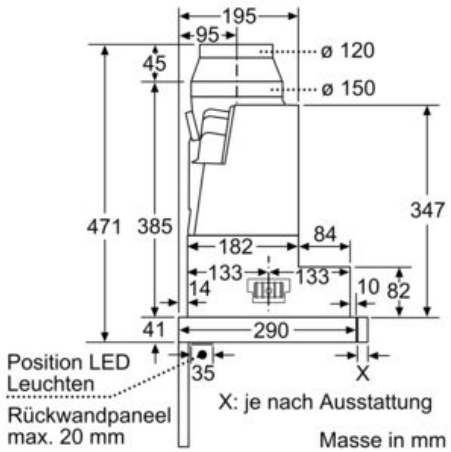

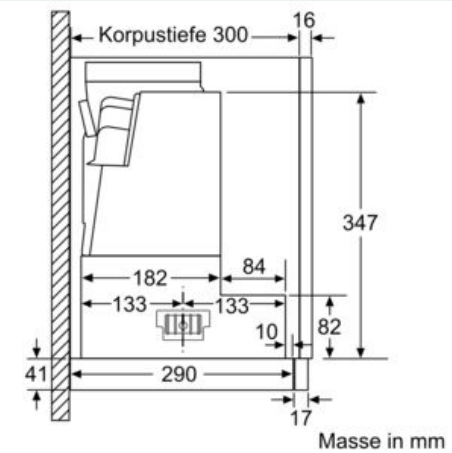

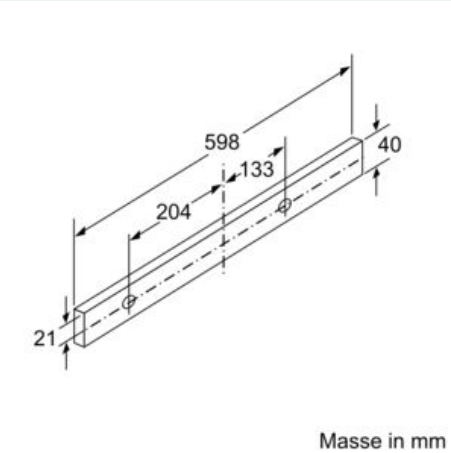

iQ500, Flachschirmhaube, 60 cm, Edelstahl
LI67RA560
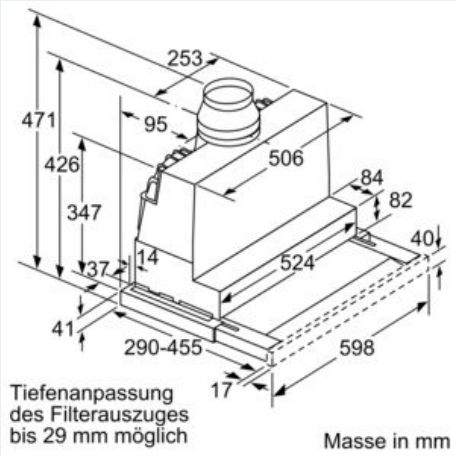
Maßzeichnungen