iQ100, Integrierte Dunstabzugshaube, 60 cm, silber
LE63MAC00

Die nach vorn aufklappbare Zwischenbauhaube mit hoher Absaugleistung für kraftvolle Performance ist unsichtbar in die Oberschrankzeile eingebaut.

✓ LED-Beleuchtung: Klare Sicht und angenehme Atmosphäre beim Kochen.

Ausstattung

Technische Daten

Bauart : Lüfterbaustein/Zwischen-/Unterbaubauhaube
Approbationszertifikate : CE
Länge Netzkabel : 150 cm
Mindestabstand zur Kochstelle Elektro : 500 mm
Mindestabstand zur Kochstelle Gas : 650 mm
Nettogewicht : 11.4 kg
Steuerung : mechanisch
Regelung der Leistungsstufen : 3
Max. Gebläseleistung-Abluftbetrieb : 368 m³/h
Max. Gebläseleistung-Umluftbetrieb : 272 m³/h
Anzahl der Lampen (Stck) : 2
Schallleistung : 62 dB(A) re 1 pW
Durchmesser des Abluftstutzens : 150 / 120 mm
Material des Fettfilters : Aluminium waschbar
EAN-Nummer : 4242003806470
Anschlusswert : 126 W
Absicherung : 10 A
Spannung : 220-240 V
Frequenz : 50; 60 Hz
Steckerart : Schuko-/Gardy.m.Erdung
Art der Installation : Wandmontage

4 242003 806470

iQ100, Integrierte Dunstabzugshaube, 60 cm, silber
LE63MAC00

Ausstattung

Betriebsart und Leistung
- Wahlweise Abluft- oder Umluftbetrieb
- Abluftleistung nach DIN/EN 61591
- max. 368 m³/h
- 2 Hochleistungsgebläse

Komfort
- Metallfettfilter, spülmaschinengeeignet

Bedienung
- Drucktastenschalter
- 3 Leistungsstufen

Design
- Arbeitsplatzbeleuchtung mit 2 xLED 3W E14
- Beleuchtungsstärke: 188 lux
- Farbtemperatur: 2700 K
- Energie-Effizienzklasse: D*
- Durchschnittlicher Energieverbrauch: 65.7 kWh/Jahr*
- Lüfter-Effizienzklasse: E*
- Beleuchtungs-Effizienzklasse: A*
- Fettfilter-Effizienzklasse: C*
- Geräusch min./max. Normalstufe: 52/62 dB*

Technische Informationen
- Zwischen Hängeschränke
- Abluftstutzen Ø 150 mm, 120 mm
- Anschlusswert: 126 W

**Gemäss EU-Regulierung Nr. 65/2014*

iQ100, Integrierte Dunstabzugshaube, 60 cm, silber
LE63MAC00
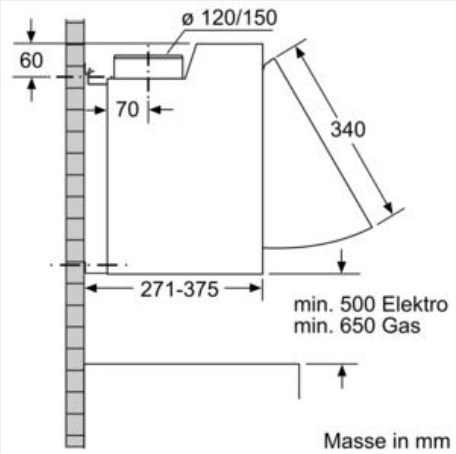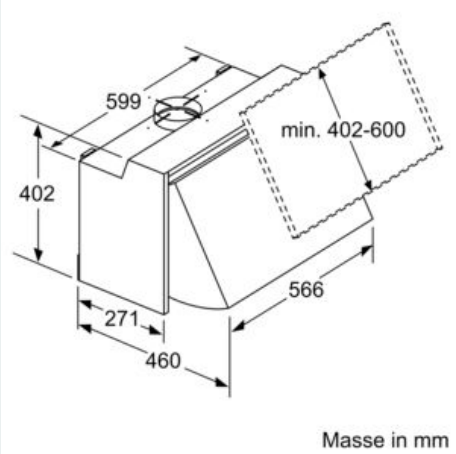
Maßzeichnungen