SIEMENS

iQ500, wall-mounted cooker hood, 90 cm, clear glass black printed
LC98KLV60

A+

Schrägesse mit herausragendem Design und hoher Abzugsrate für überzeugende Leistung.

Sonderzubehör

HEZG9AS00S	Adapter
LZ00XXP00	Long Life Geruchsfilter (Ersatzbedarf)
LZ10AKR00	Long Life Umluftset (kaminlos)
LZ10AKS00	Long Life Umluftset
LZ10AXK50	Kanalverlängerung 1000 mm
LZ10AXL50	Kanalverlängerung 1500 mm
LZ11AKB16	Clean Air Plus Geruchsfilter (Ersatz)
LZ11AKI16	Clean Air Plus Umluftset
LZ11AKV16	Clean Air Plus Umluftset (kaminlos)
LZ11AXC56	Clean Air Plus Umluftset extern
LZ11AXE61	Kanal Standard schwarz
LZ31XXB16	Clean Air Plus Geruchsfilter (Ersatz)

Ausstattung

Technische Daten

Bauart:	Wandmontage
Länge Netzkabel:	130.0 cm
Höhe:	323 mm
Mindestabstand zur Kochstelle Elektro:	450 mm
Mindestabstand zur Kochstelle Gas:	650 mm
Nettogewicht:	22.4 kg
Steuerung:	elektronisch
Regelung der Leistungsstufen:	3-stufig + 2 Intensiv
Lüfterleistung bei höchster Normalstufe Abluft:	468 m³/h
Gebläseleistung bei Intensivstufe-Umluftbetrieb:	460 m³/h
Max. Gebläseleistung-Umluftbetrieb:	378 m³/h
Gebläseleistung bei Intensivstufe-Abluftbetrieb:	836 m³/h
Max. Luftmenge:	468 m³/h
Anzahl der Lampen (Stck):	2
Schallleistung:	56 dB(A) re 1 pW
Durchmesser des Abluftstutzens:	120 / 150 mm
Material des Fettfilters:	Aluminium waschbar
EAN-Nummer:	4242003761328
Anschlusswert:	163 W
Absicherung:	10 A
Spannung:	220-240 V
Frequenz:	50; 60 Hz
Steckerart:	Schuko-/Gardy.m.Erdung
Gerätetyp:	Wandmontage
Nachlauffunktion mit automatischer Abschaltung:	10 min

4 242003 761328

SIEMENS

iQ500, wall-mounted cooker hood, 90 cm, clear glass black printed
LC98KLV60

Ausstattung

Betriebsart und Leistung
- Wahlweise Abluft- oder Umluftbetrieb
- Bei Umluft kaminloser Betrieb möglich
- Für Umluftbetrieb wird ein Umluftset (Sonderzubehör) benötigt
- Doppelflutiges Hochleistungsgebläse
- Energiesparender Betrieb durch effiziente BLDC-Technolgie

Komfort
- Vollautomatische Dunstabzugshaube
- climateControl. Luftgütesensor
- 2 Einsaugbereiche: Frontseite und Unterseite
- Automatischer Gebläsenachlauf 10 Minuten
- Sättigungsanzeige für Metall- und Aktivkohlefilter
- Metallfettfilter, spülmaschinengeeignet

Bedienung

HomeConnect-fähig über WLAN
- touchSlider Bedienung
- touchSlider Bedienung (3 Leistungsstufen und 2 Intensivstufen) mit LED-Anzeige, 2x7-Segment Anzeige
- cookConnect System. Kochfeldbasierte Haubensteuerung (mit passendem Kochfeld)
- Boost-Funktion
- PowerBoost Stellung
- Intensivstufe mit automatischer Rückstellung

Design
- Randabsaugung
- Glasscheibe: Klarglas schwarz bedruckt
- Filterabdeckung Glas, Metallfettfilter
- Dimm-Funktion
- softLight
- Arbeitsplatzbeleuchtung mit 2 x 1,5W LED-Modul
- Beleuchtungsstärke: 238 lux
- Farbtemperatur: 3500 K

Umwelt und Sicherheit
- Energie-Effizienzklasse: A+*
- Durchschnittlicher Energieverbrauch: 30.1 kWh/Jahr*
- Lüfter-Effizienzklasse: A*
- Beleuchtungs-Effizienzklasse: A*
- Fettfilter-Effizienzklasse: B*
- Geräusch min./max. Normalstufe: 45/56 dB*

Technische Informationen
- Für Wandmontage über Kochstellen
- Abluftstutzen Ø 150 mm (120 mm beiliegend)
- mit Rückstauklappe
- Gerätemasse Abluft (HxBxT): 928-1198 x 890 x 499 mm
- Gerätemasse Umluft mit Kamin (HxBxT): 988-1258 x 890 x 499 mm
- Gerätemasse Umluft ohne Kamin (HxBxT): 370 x 890 x 499 mm
- Gerätemasse Umluft mit CleanAir Umluftmodul (HxBxT): 1118 x 890 x 499 mm - Montage auf Aussenkanal 1188-1458 x 890 x 499 mm - Montage auf Innenkanal

*Gemäss EU-Regulierung Nr. 65/2014

SIEMENS

iQ500, wall-mounted cooker hood, 90 cm, clear glass black printed
LC98KLV60

Maßzeichnungen

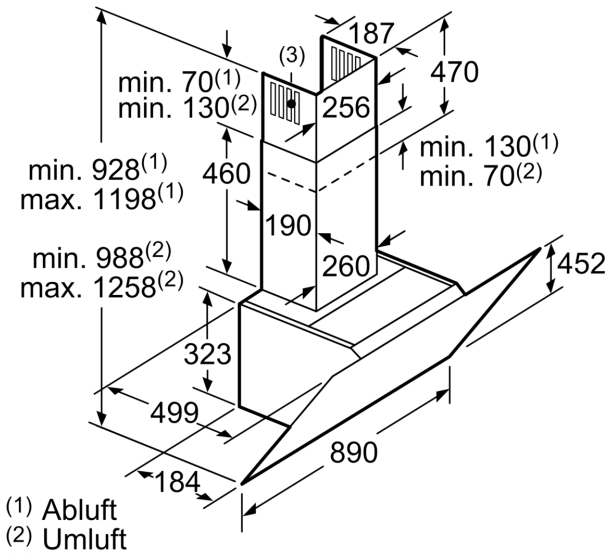

(1) Abluft
(2) Umluft
(3) Luftaustritt - Schlitze bei Abluft nach unten montieren

Masse in mm

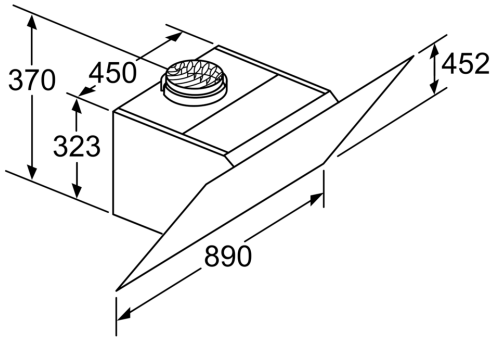

Gerät im Umluftbetrieb ohne Kanal
Umluftset erforderlich

Masse in mm

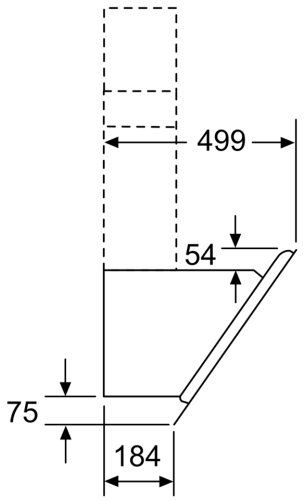

Masse in mm

Maße in mm

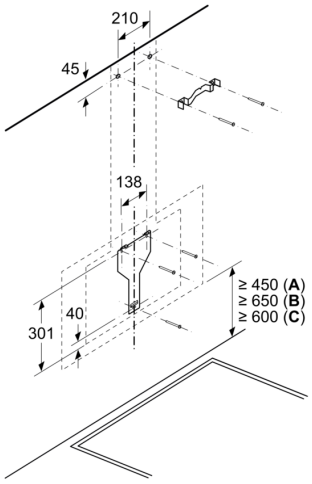

A: Elektro

B: Gas – ab Oberkante Topfträger

C: Elektro – für Australien und Neuseeland

SIEMENS
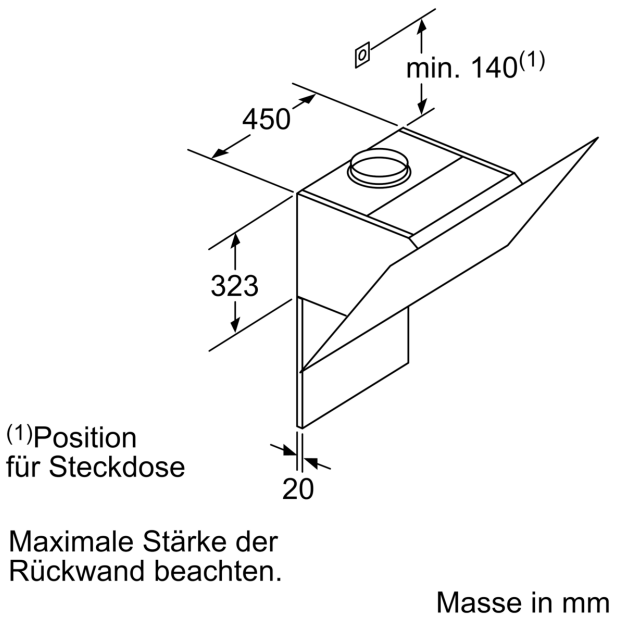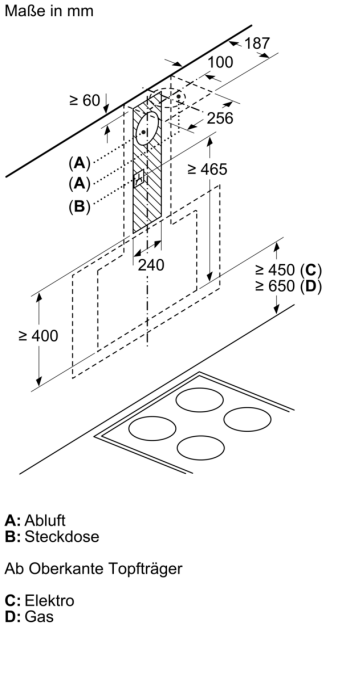
Maßzeichnungen