iQ500, Einbau-Kühlschrank mit Gefrierfach, 177.5 x 56 cm KI82LAD40H

A+++

Integriertes Zubehör

2 x Eierablage
1 x Eiswürfelschale

coolEfficiency Einbau-Kühlschrank mit hyperFresh plus Box für bis zu 2 mal länger frisches Obst und Gemüse und varioShelf.

- ✓ Die hyperFresh plus Box mit Feuchteregulierung hält Obst und Gemüse bis zu 2x länger frisch.
- ✓ Die LED-Beleuchtung leuchtet den Innenraum gleichmässig und brillant aus, ohne zu blenden.
- ✓ SoftClosing Door: Tür schliesst automatisch und sanft ab einem Öffnungswinkel von 20°.
- ✓ Die easyAccess Glasablagen für mehr Beladungskomfort und mehr Überblick über alle Lebensmittel.
- ✓ Die Taste superCooling senkt für einen definierten Zeitraum die Temperatur für das schnelle Kühlen von frischen Lebensmitteln.

Ausstattung

Technische Daten

Bauform : Eingebaut
Dekorrahmen/ - platte : Nicht möglich
Höhe (mm) : 1772
Gerätebreite (mm) : 558
Gerätetiefe (mm) : 545
Nischenmaße (H x B x T) (mm) : 1775.0 x 560 x 550
Nettogewicht (kg) : 68.141
Anschlusswert (W) : 90
Absicherung (A) : 10
Türanschlag : rechts wechselbar
Spannung (V) : 220-240
Frequenz (Hz) : 50
Approbationszertifikate : CE, VDE
Länge Netzkabel (cm) : 230
Lagerung bei Stromausfall (h) : 22
Anzahl Verdichter : 1
Anzahl unabhängiger Kühlkreisläufe : 1
Innenlüfter : Ja
Scharniere wechselbar : Ja
Anzahl verstellbarer Ablagen-Kühlteil (Stck) : 4
Flaschenregale : Nein
EAN-Nummer : 4242003634271
Marke : Siemens
Internationale Bestellbezeichnung : KI82LAD40H
Produktkategorie : Kühlschrank
Energieeffizienzklasse (2010/30/EC) : A+++
Jährlicher Energieverbrauch (kWh/annum) (2010/30/EC) : 146.00
Nettofassungsvermögen Kühlteil (l) - neu (2010/30/EC) : 251
Nettofassungsvermögen Gefrierteil (l) - neu (2010/30/EC) : 34
Frostfree System : Nein
Lagerzeit bei Störung (h) : 22
Gefrierleistung (kg/24h) - neu (2010/30/EC) : 4
Schallleistung (dB(A) re 1 pW) : 36
Klimaklasse : SN-T
Art der Installation : Vollintegrierbar

4 242003 634271

iQ500, Einbau-Kühlschrank mit Gefrierfach, 177.5 x 56 cm KI82LAD40H

Ausstattung

Leistung und Verbrauch
- Energie-Effizienz-Klasse:A+++
- Nutzinhalt gesamt:285 l
- Geräuschwert:36dB(A) re 1 pW
- Klimaklasse:SN-T

Design
- LED-Beleuchtungim Kühlteil

Komfort und Sicherheit
- Elektronische Temperaturregelung digital ablesbar
- freshSense-konstante Temperatur durch intelligente Sensortechnik
- Warnton bei offener Tür
- Abtau-Automatik im Kühlteil
- superKühlen mit automatischer Deaktivierung
- softClose mit Türdämpfung

Kühlteil
- Kühlraum:251 lNutzinhalt
- 5Abstellflächen aus Sicherheitsglas (4höhenverstellbar), davon1 x varioShelf teilbar und unterschiebbar,1 x easyAccess shelf, ausziehbar
- 5Türabsteller, davon1x Butter-/ Käsefach

Frischhaltesystem
- 1 hyperFresh plus Box mit Feuchteregelung auf Teleskopschienen - hält Obst und Gemüse bis zu 2x länger frisch
- 1 Fresh Box auf Teleskopschienen
-

Gefrierteil
- ****-Gefrierraum:34 lNutzinhalt
- Gefriervermögen:4.5 kgin 24 Std.
- Lagerzeit bei Störung:22 hStd.
- 1Gefrierfach mit Klappe

Zubehör
- 3 x Eierablage,Eiswürfelschale

Technische Informationen
- Integrierbar Flachscharnier-Technik
- easy Installation
- Türanschlag rechts,wechselbar
-
-
- Türanschlag rechts
- [1]Auf Basis der Ergebnisse der Normprüfung über 24 Std. Tatsächlicher Verbrauch abhängig von Nutzung/Standort des Geräts.

iQ500, Einbau-Kühlschrank mit Gefrierfach, 177.5 x 56 cm KI82LAD40H

Maßzeichnungen

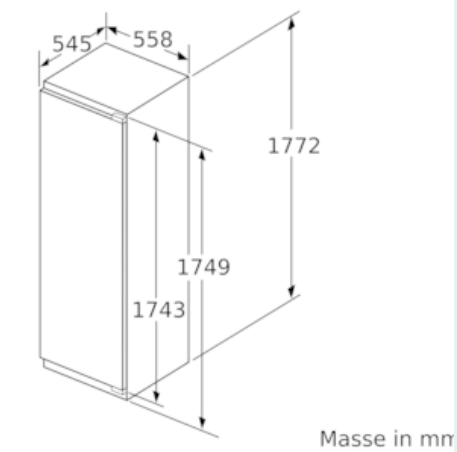

Maximal zulässiges Gewicht der Möbelfronten

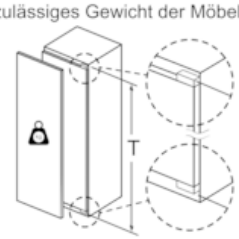

Montierte Möbeltüren, die das zulässige Gewicht überschreiten, können zu Beschädigungen und zu Funktionsbeeinträchtigung am Scharnier führen.

T: Gerätetürhöhe inklusiv	ungedämpftes Scharnier	gedämpftes Scharnier
Scharniere in mm:	Tür in kg:	Tür in kg:
1500-1750	22	22

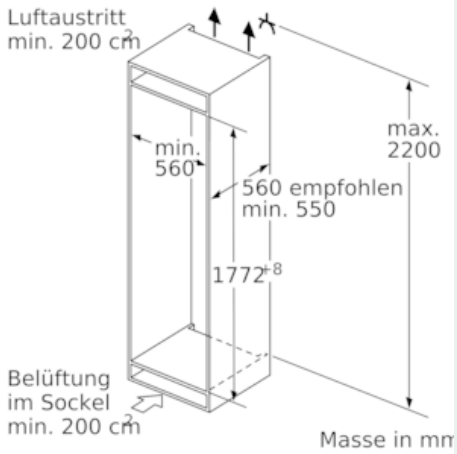

Masse in mm
Empfehlung Spaltmasse für Flachscharnier

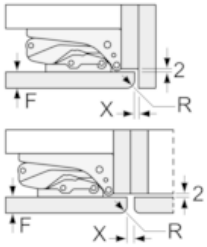

F	R	X
16-19	0-3	2,5
20	0-1	3
	2-3	2,5
21	0-1	3
	2-3	2,5
22	0	4
	1	3,5
	2-3	3

Die in der Tabelle empfohlenen Spaltmasse sind einzuhalten, um eine kollisionsfreie Öffnung der Gerätetüre zu gewährleisten und Beschädigungen am Küchenmöbel zu vermeiden.

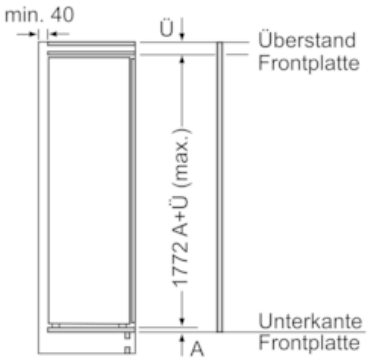

Masse in mm