iQ500, Einbau-Kühlschrank mit Gefrierfach, 177.5 x 56 cm KI82LAD30Y

Integriertes Zubehör

2 x Eierablage
1 x Eiswürfelschale

coolEfficiency Einbau-Kühlschrank mit hyperFresh plus Box für bis zu 2 mal längere Frische bei Obst und Gemüse, flexiblem varioShelf und softClosing Tür.

- ✓ Die hyperFresh plus Box mit Feuchteregulierung hält Obst und Gemüse bis zu 2x länger frisch.
- ✓ Extra viel Platz für Obst und Gemüse: sie bleiben schön knackig in der Fresh Box mit Wellenboden.
- ✓ Eine leichte Berührung – und schon lassen sich alle Funktionen präzise und einfach steuern mit der touchControl-Elektronik.
- ✓ Je nach Platzbedarf läßt sich die zweigeteilte Abstellfläche, varioShelf hintereinander oder untereinander platzieren.
- ✓ ****-Fach für die optimale Gefrierlagerung bei -18 °C und kälter von tiefgekühlten Lebensmitteln.
- ✓ SoftClosing Door: Tür schließt automatisch und sanft ab einem Öffnungswinkel von 20°.
- ✓ Ein A++-Kältegerät kühlt sehr effizient.

Ausstattung

Technische Daten

Bauform : Eingebaut
Dekorrahmen/ - platte : Nicht möglich
Höhe (mm) : 1772
Gerätebreite (mm) : 558
Gerätetiefe (mm) : 545
Nischenmaße (H x B x T) (mm) : 1775.0 x 560 x 550
Nettogewicht (kg) : 66.728
Anschlusswert (W) : 90
Absicherung (A) : 10
Türanschlag : Links wechselbar
Spannung (V) : 220-240
Frequenz (Hz) : 50
Approbationszertifikate : CE, VDE
Länge Netzkabel (cm) : 230
Lagerung bei Stromausfall (h) : 22
Anzahl Verdichter : 1
Anzahl unabhängiger Kühlkreisläufe : 1
Innenlüfter : Nein
Scharniere wechselbar : Ja
Anzahl verstellbarer Ablagen-Kühlteil (Stck) : 4
Flaschenregale : Nein
EAN-Nummer : 4242003630518
Marke : Siemens
Internationale Bestellbezeichnung : KI82LAD30Y
Produktkategorie : Kühlschrank
Energieeffizienzklasse (2010/30/EC) : A++
Jährlicher Energieverbrauch (kWh/annum) (2010/30/EC) : 209.00
Nettofassungsvermögen Kühlteil (l) - neu (2010/30/EC) : 252
Nettofassungsvermögen Gefrierteil (l) - neu (2010/30/EC) : 34
Frostfree System : Nein
Lagerzeit bei Störung (h) : 22
Gefrierleistung (kg/24h) - neu (2010/30/EC) : 3
Schallleistung (dB(A) re 1 pW) : 36
Klimaklasse : SN-ST
Art der Installation : Vollintegrierbar

4 242003 630518

iQ500, Einbau-Kühlschrank mit Gefrierfach, 177.5 x 56 cm KI82LAD30Y

Ausstattung

Leistung und Verbrauch
- Energie-Effizienz-Klasse: A++
- Energieverbrauch[1] : 211 kWh/Jahr
- Nutzinhalt gesamt: 288 l
- Geräuschwert:37 dB(A) re 1 pW
- Klimaklasse: SN-ST

Design
- Innenausstattung mit Metall-Applikationen
- LED-Beleuchtung im Kühlteil

Komfort und Sicherheit
- TouchControl- Elektronik - Elektronische Temperaturregelung digital ablesbar
- freshSense-konstante Temperatur durch intelligente Sensortechnik - konstante Temperatur durch intelligente Sensortechnik
- Warnton bei offener Tür
- Abtau-Automatik im Kühlteil

Kühlteil
- Kühlraum: 253 l Nutzinhalt
- 5 Abstellflächen aus Sicherheitsglas (4 höhenverstellbar), davon 1 x varioShelf teilbar und unterschiebbar, 1 x easyAccess shelf, ausziehbar
- 6 Türabsteller, davon 1x Butter-/ Käsefach

Frischhaltesystem
- 1 hyperFresh plus Box mit Feuchteregelung auf Teleskopschienen - hält Obst und Gemüse bis zu 2x länger frisch
- 1 Fresh Box auf Teleskopschienen

Gefrierteil
- ****-Gefrierraum: 35 l Nutzinhalt
- Gefriervermögen: 3 kg in 24 Std.
- Lagerzeit bei Störung: 16 Std.
- SuperGefrieren mit automatischer Deaktivierung
- 1 Gefrierfach mit Klappe

Zubehör
- 2 x Eierablage, 1 x Eiswürfelschale

Technische Informationen
- Türanschlag links, wechselbar
- Nischenmasse (H x B x T): 177.5 cm x 56.0 cm x 55.0 cm
- [1]Auf Basis der Ergebnisse der Normprüfung über 24 Std. Tatsächlicher Verbrauch abhängig von Nutzung/Standort des Geräts.

iQ500, Einbau-Kühlschrank mit Gefrierfach, 177.5 x 56 cm KI82LAD30Y
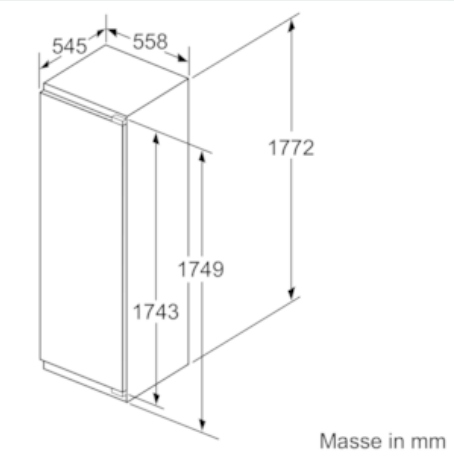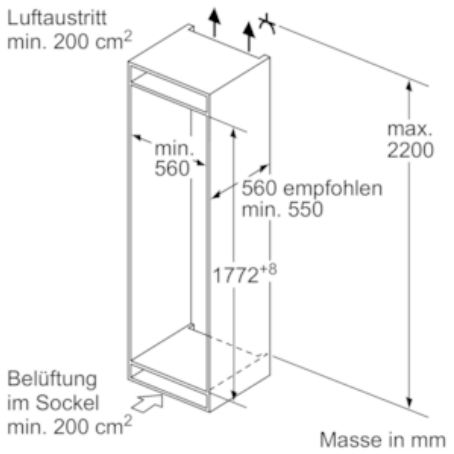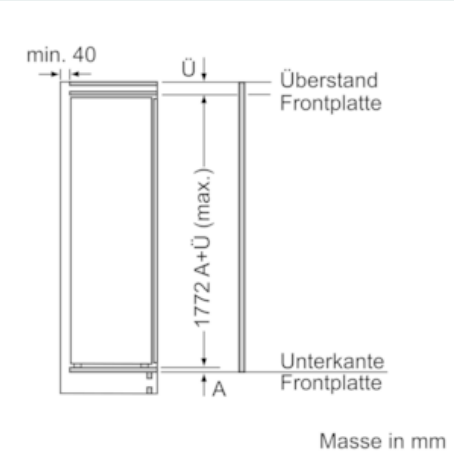
Maßzeichnungen