iQ500, Einbau-Kühlschrank mit Gefrierfach, 177.5 x 56 cm KI82LAD30H

A++

Integriertes Zubehör

2 x Eierablage
1 x Eiswürfelschale

coolEfficiency Einbau-Kühlschrank mit hyperFresh plus Box für bis zu 2 mal längere Frische bei Obst und Gemüse, flexiblem varioShelf und softClosing Tür.

- ✓ Die hyperFresh plus Box mit Feuchteregulierung hält Obst und Gemüse bis zu 2x länger frisch.
- ✓ Die LED-Beleuchtung leuchtet den Innenraum gleichmässig und brillant aus, ohne zu blenden.
- ✓ Die Taste superCooling senkt für einen definierten Zeitraum die Temperatur für das schnelle Kühlen von frischen Lebensmitteln.
- ✓ Alle Gefrierfächer und Glasplatten sind einfach herausnehmbar, die varioZone stellt sich flexibel auf Ihre Platzansprüche ein.
- ✓ freshSense: garantiert länger frische Lebensmittel.

Ausstattung

Technische Daten

Bauform : Eingebaut
Dekorrahmen/ - platte : Nicht möglich
Höhe : 1772 mm
Gerätebreite : 558 mm
Gerätetiefe : 545 mm
Nischenmaße (H x B x T) : 1775.0 x 560 x 550 mm
Nettogewicht : 67.351 kg
Anschlusswert : 90 W
Absicherung : 10 A
Türanschlag : rechts wechselbar
Spannung : 220-240 V
Frequenz : 50 Hz
Approbationszertifikate : CE, VDE
Länge Netzkabel : 230 cm
Lagerung bei Stromausfall (h) : 22 h
Anzahl Verdichter : 1
Anzahl unabhängiger Kühlkreisläufe : 1
Innenlüfter : Nein
Scharniere wechselbar : Ja
Anzahl verstellbarer Ablagen-Kühlteil (Stck) : 4
Flaschenregale : Nein
EAN-Nummer : 4242003621738
Marke : Siemens
Internationale Bestellbezeichnung : KI82LAD30H
Produktkategorie : Kühlschrank
Jährlicher Energieverbrauch (2010/30/EC) : 209.00 kWh/annum
Nettofassungsvermögen Kühlteil - neu (2010/30/EC) : 252 l
Nettofassungsvermögen Gefrierteil - neu (2010/30/EC) : 34 l
Frostfree System : Nein
Gefrierleistung) - neu (2010/30/EC) : 3 kg/24h
Schallleistung : 36 dB
Klimaklasse : SN-ST
Art der Installation : Vollintegrierbar

4 242003 621738

iQ500, Einbau-Kühlschrank mit Gefrierfach, 177.5 x 56 cm KI82LAD30H

Ausstattung

Leistung und Verbrauch
- Energie-Effizienz-Klasse: A++
- Energieverbrauch[1] : 209 kWh /Jahr
- Nutzinhalt gesamt: 286 l
- Geräuschwert: 36 dB(A) re 1 pW
- Klimaklasse: SN-ST

Design
- LED-Beleuchtung im Kühlteil

Komfort und Sicherheit
- Elektronische Temperaturregelung digital ablesbar
- freshSense-konstante Temperatur durch intelligente Sensortechnik
- Warnsignal Tür offen: akustisch
- Abtau-Automatik im Kühlteil
- Super Kühlen: automatische Deaktivierung
- softClose mit Türdämpfung

Kühlteil
- Kühlraum: 252 l Nutzinhalt
- 5 Abstellflächen aus Sicherheitsglas (4 höhenverstellbar), davon 1 x varioShelf teilbar und unterschiebbar, 1 x easyAccess shelf, ausziehbar
- 5 Türabsteller, davon 1x Butter-/ Käsefach

Frischhaltesystem
- 1 hyperFresh plus Box mit Feuchteregelung auf Teleskopschienen - hält Obst und Gemüse bis zu 2x länger frisch
- 1 Fresh Box auf Teleskopschienen
-

Gefrierteil
- ****-Gefrierraum: 34 l Nutzinhalt
- Gefriervermögen: 3 kg in 24 Std.
- Lagerzeit bei Störung: 22 h Std.
- 1 Gefrierfach mit Klappe

Zubehör
- 3 x Eierablage, Eiswürfelschale

Technische Informationen
- Integrierbar Flachscharnier-Technik
- easy Installation
- Türanschlag rechts, wechselbar
-
-
- Türanschlag rechts
- Nischenmasse (H x B x T): 177.5 cm x 56.0 cm x 55.0 cm
- [1]Auf Basis der Ergebnisse der Normprüfung über 24 Std. Tatsächlicher Verbrauch abhängig von Nutzung/Standort des Geräts.

iQ500, Einbau-Kühlschrank mit Gefrierfach, 177.5 x 56 cm KI82LAD30H

Maßzeichnungen

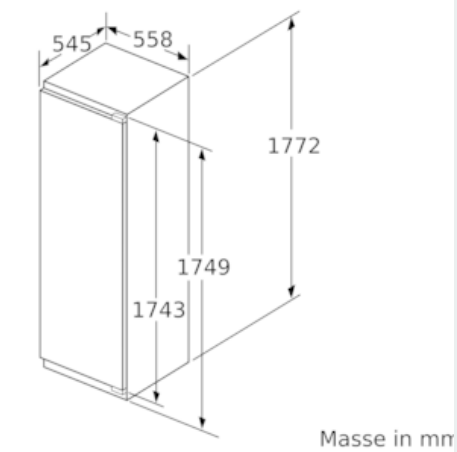

Maximal zulässiges Gewicht der Möbelfronten

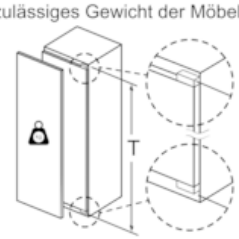

Montierte Möbeltüren, die das zulässige Gewicht überschreiten, können zu Beschädigungen und zu Funktionsbeeinträchtigung am Scharnier führen.

T: Gerätetürhöhe inklusiv	ungedämpftes Scharnier	gedämpftes Scharnier
Scharniere in mm:	Tür in kg:	Tür in kg:
1500-1750	22	22

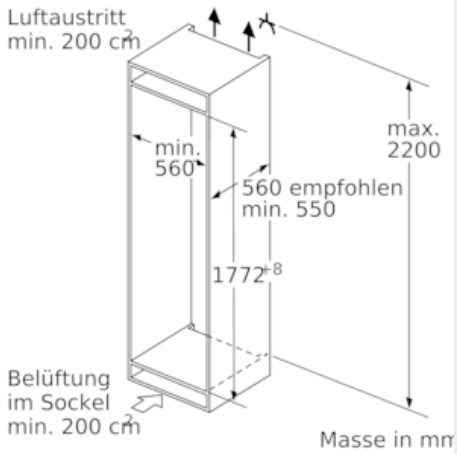

Masse in mm
Empfehlung Spaltmasse für Flachscharnier

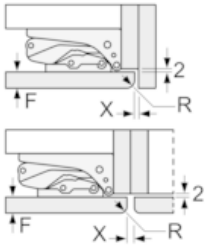

F	R	X
16-19	0-3	2,5
20	0-1	3
	2-3	2,5
21	0-1	3
	2-3	2,5
22	0	4
	1	3,5
	2-3	3

Die in der Tabelle empfohlenen Spaltmasse sind einzuhalten, um eine kollisionsfreie Öffnung der Gerätetüre zu gewährleisten und Beschädigungen am Küchenmöbel zu vermeiden.

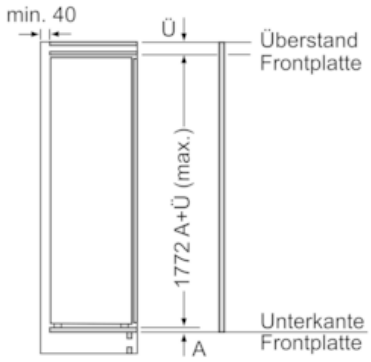

Masse in mm