iQ500, Einbau-Kühlschrank, 102.5 x 56 cm
KI31RAD40

A+++

Integriertes Zubehör

2 x Eierablage

Sonderzubehör

KF30ZAX0 Türfront mit Alu-Dekorrahmen

coolEfficiency Einbau-Kühlschrank mit hyperFresh plus Box für bis zu 2x länger frisches Obst und Gemüse.

- ✓ Die LED-Beleuchtung leuchtet den Innenraum gleichmässig und brillant aus, ohne zu blenden.
- ✓ Die Taste superCooling senkt für einen definierten Zeitraum die Temperatur für das schnelle Kühlen von frischen Lebensmitteln.
- ✓ Je nach Platzbedarf läßt sich die zweigeteilte Abstellfläche, varioShelf hintereinander oder untereinander platzieren.
- ✓ Die hyperFresh plus Box hält Fisch und Fleisch bis zu 2x länger frisch
- ✓ freshSense: garantiert länger frische Lebensmittel.

Ausstattung

Technische Daten

Bauform : Eingebaut
Dekorrahmen/ - platte : Möglich mit Zubehör
Höhe (mm) : 1021
Gerätebreite (mm) : 558
Gerätetiefe (mm) : 545
Nischenmaße (H x B x T) (mm) : 1025.0 x 560 x 550
Nettogewicht (kg) : 39.658
Anschlusswert (W) : 90
Absicherung (A) : 10
Türanschlag : rechts wechselbar
Spannung (V) : 220-240
Frequenz (Hz) : 50
Approbationszertifikate : CE, VDE
Länge Netzkabel (cm) : 230
Anzahl Verdichter : 1
Anzahl unabhängiger Kühlkreisläufe : 1
Innenlüfter : Nein
Scharniere wechselbar : Ja
Anzahl verstellbarer Ablagen-Kühlteil (Stck) : 4
Flaschenregale : Nein
EAN-Nummer : 4242003643921
Marke : Siemens
Internationale Bestellbezeichnung : KI31RAD40
Produktkategorie : Kühlschrank
Jährlicher Energieverbrauch (kWh/annum) (2010/30/EC) : 67.00
Nettofassungsvermögen Kühlteil (l) - neu (2010/30/EC) : 172
Nettofassungsvermögen Gefrierteil (l) - neu (2010/30/EC) : 0
Frostfree System : Nein
Gefrierleistung (kg/24h) - neu (2010/30/EC) : 0
Schallleistung (dB(A) re 1 pW) : 33
Klimaklasse : SN-T
Art der Installation : Vollintegrierbar

4 242003 643921

iQ500, Einbau-Kühlschrank, 102.5 x 56 cm
KI31RAD40

Ausstattung

Leistung und Verbrauch
- Energie-Effizienz-Klasse: A+++
- Nutzinhalt gesamt: 172 l
- Klimaklasse: SN-T
- Geräuschwert: 33 dB(A) re 1 pW

Design
- LED-Beleuchtung

Komfort und Sicherheit
- Elektronische Temperaturregelung digital ablesbar
- freshSense-konstante Temperatur durch intelligente Sensortechnik
- Warnsignal Tür offen: akustisch
- Abtau-Automatik im Kühlteil
- Super Kühlen: automatische Deaktivierung
- softClose mit Türdämpfung

Kühlteil
- Kühlraum: 172 l Nutzinhalt
- 5 Abstellflächen aus Sicherheitsglas (4 höhenverstellbar), davon 1 x varioShelf teilbar und unterschiebbar, 1 x easyAccess shelf, ausziehbar
- 5 Türabsteller, davon 1x Butter-/ Käsefach

Frischhaltesystem
- 1 hyperFresh plus Box mit Feuchteregelung - hält Obst und Gemüse bis zu 2x länger frisch
-

Zubehör
- 2 x Eierablage

Technische Informationen
- easy Installation
- Integrierbar Flachscharnier-Technik
- Türanschlag rechts, wechselbar
-
-
- Türanschlag rechts
- Nischenmasse (H x B x T): 102.5 cm x 56.0 cm x 55.0 cm
- [1]Auf Basis der Ergebnisse der Normprüfung über 24 Std. Tatsächlicher Verbrauch abhängig von Nutzung/Standort des Geräts.

iQ500, Einbau-Kühlschrank, 102.5 x 56 cm
KI31RAD40

Maßzeichnungen

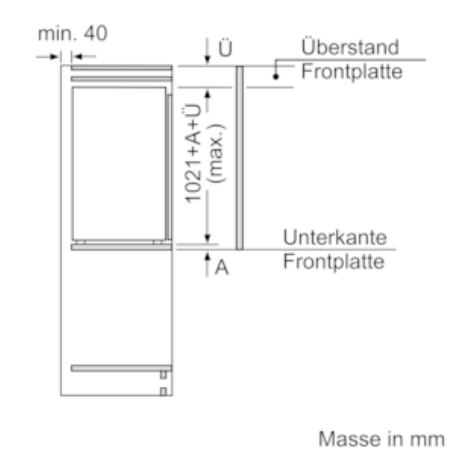

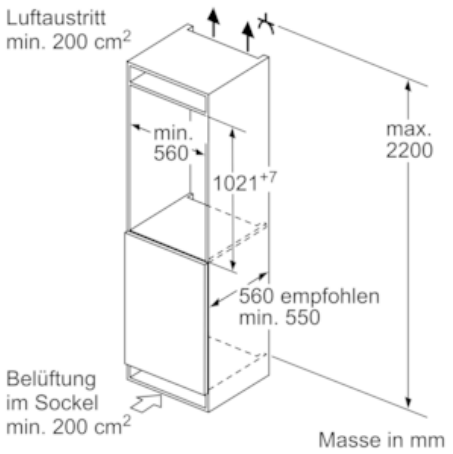

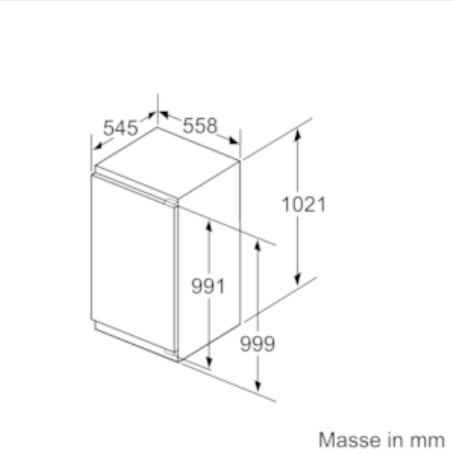

Masse in mm
Empfehlung Spaltmasse für Flachscharnier

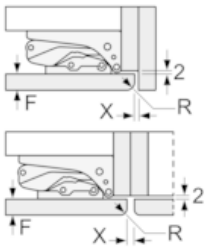

F	R	X
16-19	0-3	2,5
20	0-1	3
	2-3	2,5
21	0-1	3
	2-3	2,5
22	0	4
	1	3,5
	2-3	3

Die in der Tabelle empfohlenen Spaltmasse sind einzuhalten, um eine kollisionsfreie Öffnung der Gerätetüre zu gewährleisten und Beschädigungen am Küchenmöbel zu vermeiden.