iQ500
HE78BC571C Edelstahl
Einbauherd

60 cm hoher Premium Einbauherd mit TFT#Farbdisplay und Bratautomatik cookControl 68 für perfekte Ergebnisse.

- ✓ Bedienblende lightControl mit TFT-Farbdisplay für intuitiv einfachen Bedienkomfort und optimale Lesbarkeit.
- ✓ Perfektes Gelingen der Gerichte durch elektronische Bratautomatik cookControl 68.
- ✓ Nie wieder Herd reinigen dank der Selbstreinigungs-Automatik activeClean®.
- ✓ Optimale Backergebnisse auf bis zu 3 Backblechen dank innovativer Wärmeverteilung mit 3D-Heissluft plus.
- ✓ Energiesparendes Backen und Braten auf einer Ebene mit dem Heissluft Programm Heissluft eco.
- ✓ Energieeffizienzklasse A: für effizientes Braten und Backen.

Integriertes Zubehör

1 x Backblech emailliert
pyrolysefähig
1 x Kombirost
1 x Universalpfanne
pyrolysefähig

Sonderzubehör

HZ915003	Glasbräter 5,4 L
HZ344002	Kombirost
HZ343072	Profi-Pfanne, activeClean-fähig
HZ342072	Universalpfanne activeClean-fähig
HZ341672	Backblech emailliert,seitlich ausziehbar
HZ341072	Backblech emailliert activeClean-fähig
HZ333001	Deckel für Profi-Pfanne
HZ327000	Backstein
HZ325070	Grillblech activeClean-fähig
HZ324000	Einlegerost für Universalpfanne
HZ317000	Pizzaform, emailliert, grau

Ausstattung

Technische Daten

Frontfarbe : Edelstahl
Bauform : Eingebaut
Integriertes Reinigungssystem : Pyrolytisch
Nischenmaße (H x B x T) (mm) : 600-604 x 560-574 x 550
Abmessungen des Gerätes (mm) : 595 x 595 x 548
Abmessungen des verpackten Gerätes (mm) : 670 x 680 x 670
Material der Blende : Edelstahl, Glas
Material der Tür : Glas
Nettogewicht (kg) : 46.355
Nettovolumen - Backrohr 1 (l) : 66
Beheizungsarten : Auftauen, Heißluft, Heißluft-Eco, Intensivhitze, Ober-/Unterhitze, Ober-/Unterhitze spezial, Pizzastufe, Sanftgaren, Umluftgrill, Unterhitze, Vario-Großflächengrill, Vario-Kleinflächengrill, Vorwärmen, Warmhalten
Material 1. Backrohr : Emailliert
Kontrolle der Temperatur : elektronisch
Anzahl eingebauter Leuchten : 2
Approbationszertifikate : CE, VDE
EAN-Nummer : 4242003577592
Anzahl der Innenräume (2010/30/EC) : 1
Energieeffizienzklasse (2010/30/EC) : A
Energieverbrauch pro Ober-/Unterhitze Zyklus (2010/30/EC) : 0.81
Energieverbrauch pro Heißluft-Zyklus (2010/30/EC) : 0.73
Energieeffizienzindex (2010/30/EC) : 88.0
Elektroanschlusswert (W) : 11600
Absicherung (A) : 3*16
Spannung (V) : 400
Frequenz (Hz) : 50
Steckerart : ohne Stecker

4 242003 577592

iQ500
HE78BC571C Edelstahl
Einbauherd

Ausstattung

Reinigung
- activeClean® - Selbstreinigungs-Automatik Pyrolyse
- activeClean®-fähiges Zubehör
- aktivKat, nachrüstbar
- Vollglas-Innentür
- Glatte Backofenwände

Auszugsystem
- BackWagen

Backofentyp und Heizart
- Innenraumvolumen: 66 l
- Universal Plus-Backofen (14 Heizarten: Ober-/Unterhitze, hydroBacken, 3D Heissluft plus, Heissluft-Eco, Pizzastufe, separate Unterhitze, Umluft-Grill-System, Vario-Grossflächengrill, Vario-Kleinflächengrill, Auftauen, Warmhalten, Intensivhitze, Vorwärmen, Sanftgaren)

Komfort
- Electronik-Uhr
- TFT - Farbdisplay mit Klartext
- lightControl
- cookControl68
- Elektronische Einstellempfehlung
- Exakte Regelung von 30-300° C
- Backofenbeleuchtung
- Automatische Schnellaufheizung

Design
- Lichtkonzept weiss/blau
- Edelstahl-Drehwähler, beleuchtet und versenkbar
- TitanGlanz Email

Umwelt und Sicherheit
- Sehr geringe Fenstertemperatur max. 40°C (Messung bei 180°C Backofentemperatur / Heizart Ober-/Unterhitze nach 1 Stunde in der Fenstermitte)
- Kindersicherung mit verriegelbarer Backofentür
- Kühlgebläse

Zubehör
- 1 x Backblech emailliert, pyrolysefähig, 1 x Kombirost, 1 x Universalpfanne, pyrolysefähig
- Energieeffizienzklasse (gem. EU Nr. 65/2014): A
- Energieverbrauch pro Zyklus im konventionellen Modus: 0.81 kWh
- Energieverbrauch pro Zyklus im Umluft-Modus: 0.73 kWh
- Zahl der Garräume: 1
- Wärmequelle: elektrisch
- Innenraumvolumen: 66 l

iQ500
HE78BC571C Edelstahl
Einbauherd

Maßzeichnungen

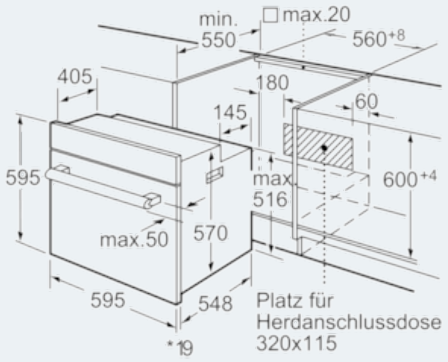

*Bei Metallfronten 20mm

Maße in mm