Edelstahl
HB86E560

Integriertes Zubehör

1 x Backblech emailliert
1 x Kochbuch
1 x Kombirost

Ausstattung

Technische Daten

Frontfarbe : Edelstahl
Abmessungen des Gerätes (mm) : 454 x 595 x 563
Länge Netzkabel (cm) : 150
Nettogewicht (kg) : 36.517
Bruttogewicht (kg) : 41.0
EAN-Nummer : 4242003302248
Max. Mikrowellenleistung (W) : 1000
Absicherung (A) : 16
Spannung (V) : 230
Frequenz (Hz) : 50
Steckerart : Schuko-/Gardy.m.Erdung

4 242003 302248

Edelstahl
HB86E560

Ausstattung

- 4 Beheizungsarten: Flächengrill (4 Stufen), Heißluft, Heißluftgrillen und Umluftgrillen bis 250°
- 1000 W-Mikrowelle in 5 Leistungsstufen, einzeln oder mit anderen Heizarten einsetzbar
- Schnellaufheizung
- Leicht-Bedien-Elektronik mit Kurzhubtasten und versenkbaren Drehschaltern
- große Digitalanzeige für Zubereitungszeit und Tageszeit
- Klartextanzeige für Beheizungsarten und Automatikprogramme mit Gewichtsanzeige
- Memory-Funktion (6 Speicherplätze)
- 3-Stufen-Programmierung
- 36 l Garraum aus Edelstahl
- Backofen-Rückwand mit katalytischer Selbstreinigung
- 4 Einschubhöhen

Edelstahl
HB86E560
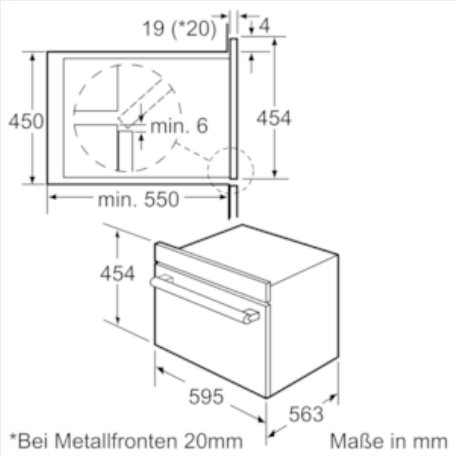
Maßzeichnungen