iQ700, Einbau-Gefrierschrank, 139.7 x 55.6 cm
GI25NP60

A++

Integriertes Zubehör

2 x Kälteakku
1 x Eiswürfelschale

Premium: Gefrierschrank mit energiesparender Energie-Effizienzklasse A++ und mit noFrost-Technik, um nie wieder abzutauen.

- ✓ Die noFrost-Technik gegen Eis- und Reifbildung, damit Sie nie mehr abtauen müssen.
- ✓ Ein A++-Kältegerät kühlt sehr effizient.
- ✓ Eine leichte Berührung – und schon lassen sich alle Funktionen präzise und einfach steuern mit der touchControl-Elektronik.
- ✓ Die LED-Beleuchtung leuchtet den Innenraum gleichmäßig und brillant aus, ohne zu blenden.
- ✓ SoftClosing Door: Tür schließt automatisch und sanft ab einem Öffnungswinkel von 20°.
- ✓ Viel Platz bietet die bigBox um großes Gefriergut optimal zu lagern und zu stapeln.
- ✓ Die Taste superFreezing senkt für einen definierten Zeitraum die Temeratur zum schnelleren Einfrieren von neu eingelagerten Lebensmitteln.

Ausstattung

Technische Daten

Thermometer-Gefrierteil : Digital
Beleuchtung : Ja
Produktkategorie : Gefrierschrank
Bauform : Eingebaut
Dekorrahmen/ - platte : Nicht möglich
Frostfree System : Kühlschrank und Gefriergeräte
Gerätehöhe (mm) : 1397
Gerätebreite (mm) : 556
Gerätetiefe (mm) : 545
Abmessungen des verpackten Gerätes (mm) : 1600 x 660 x 630
Nettogewicht (kg) : 61.625
Bruttogewicht (kg) : 66.3
Anschlusswert (W) : 120
Absicherung (A) : 10
Frequenz (Hz) : 50-60
Approbationszertifikate : CE, Ukraine, VDE
Länge Netzkabel (cm) : 230
Türanschlag : Links wechselbar
Lagerung bei Stromausfall (h) : 20
Gehäusefarbe/-material : weiß
Warnsignal bei Fehlfunktion : akustisch und visuell
Abschließbare Tür : Nein
Anzahl Auszüge (Stck) : 4
Anzahl Gefrierfächer mit Klappen (Stck) : 1
EAN-Nummer : 4242003462102
Marke : Siemens
Internationale Bestellbezeichnung : GI25NP60
Produktkategorie : Gefrierschrank
Energieeffizienzklasse (2010/30/EC) : A++
Jährlicher Energieverbrauch (kWh/annum) (2010/30/EC) : 207.00
Nettofassungsvermögen Gefrierteil (l) - neu (2010/30/EC) : 156
Frostfree System : Kühlschrank und Gefriergeräte
Lagerzeit bei Störung (h) : 20
Gefrierleistung (kg/24h) - neu (2010/30/EC) : 18
Klimaklasse : SN-T
Schallleistung (dB(A) re 1 pW) : 41
Art der Installation : Vollintegrierbar

4 242003 462102

iQ700, Einbau-Gefrierschrank, 139.7 x 55.6 cm
GI25NP60

Ausstattung

Leistung und Verbrauch
- Energie-Effizienz-Klasse: A++
- Energieverbrauch[1] : 207 kWh/Jahr
- Nutzinhalt gesamt: 156 l
- Geräuschwert: 41 dB(A) re 1 pW
- Klimaklasse: SN-T

Komfort und Sicherheit
- noFrost - nie wieder abtauen!
- Elektronik durch Touchtronic bedienbar
- Elektronische Temperaturregelung über LED ablesbar
- Optisches und akustisches Warnsystem bei Temperaturanstieg
- Warnton bei offener Tür
- Super Gefrieren mit automatischer Deaktivierung
- LED Beleuchtung

Gefrierteil
- ****-Gefrierraum: 156 l Nutzinhalt
- Gefriervermögen: 18 kg in 24 Std.
- Lagerzeit bei Störung: 20 Std.
- 4 transparente Gefriergut-Schubladen, davon 1 BigBox
- 1 Intensiv-Gefrierfächer mit transparenter Klappe
- 5 Sicherheitsglasplatten herausnehmbar, zwischen den Gefriergutschalen
- Gefriergut-Kalender

Zubehör
- 1x Kälteakku, 1 x Eiswürfelschale

Technische Informationen
- Integrierbar Flachscharnier-Technik
- Be- und Entlüftung komplett durch den Sockel
- Türanschlag links, wechselbar
- Nischenmasse (H x B x T): 140.0 cm x 56.0 cm x 55.0 cm
- [1]Auf Basis der Ergebnisse der Normprüfung über 24 Std. Tatsächlicher Verbrauch abhängig von Nutzung/Standort des Geräts.

iQ700, Einbau-Gefrierschrank, 139.7 x 55.6 cm
GI25NP60
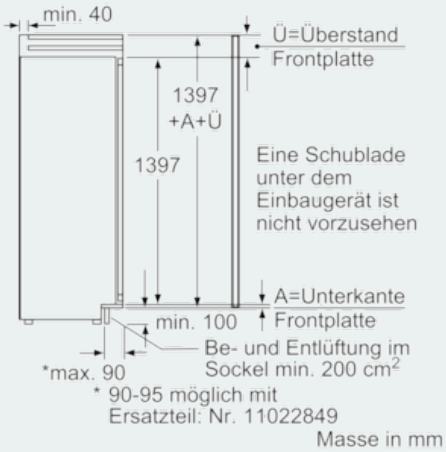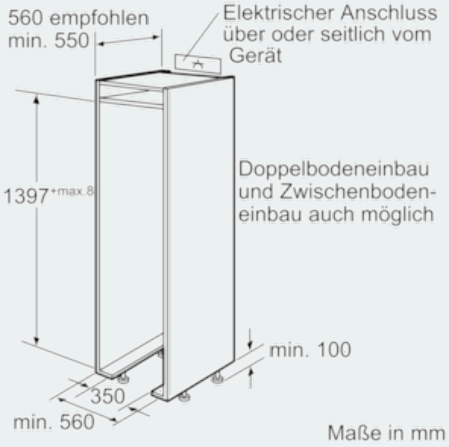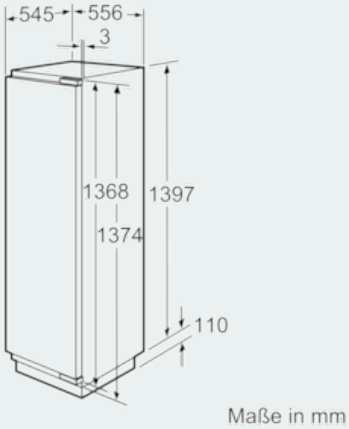
Maßzeichnungen