SIEMENS

iQ300, Induktionskochfeld, 80 cm, Schwarz
EH845BFB1E

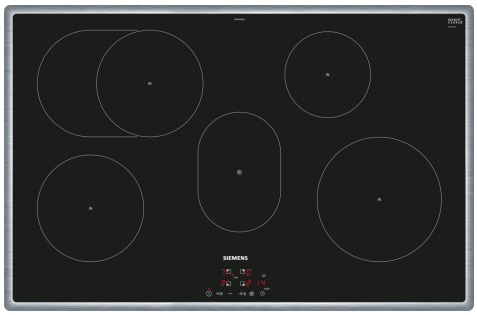

Sonderzubehör

HZ9SE030	3-er Set best aus 2 Töpfen + 1 Pfanne
HZ9SE040	4 teiliges Topfset
HZ390090	Wok-Set 3-teilig
HZ9FE280	Eisenpfanne Ø 18 / 28 cm
HZ9SE060	6 teiliges Topfset

Induktionskochstelle mit innovativen Features für mehr Flexibilität beim Kochen.

- ✓ Innovative Induktions-Technologie macht Kochen schneller, sauberer und sicherer.
- ✓ Kürzere Ankochzeiten mit bis zu 50% mehr Leistung dank powerBoost-Funktion.
- ✓ Sicheres Abschalten der Kochzone nach Ablauf der gewählten Kochzeit durch Timer mit Ausschaltfunktion.
- ✓ Mit der Kindersicherung werden alle Kochzonen sicher gegen ungewolltes Einschalten gesperrt.

Ausstattung

Technische Daten

Gerätetyp: ..... Kochstelle Glaskeramik
Bauform: ..... Einbau
Energiequelle: ..... Elektro
Anzahl der Kochzonen: 4
Min. Nischenmaße für Installation (H x B x T): ..... 55 x 780-780 x 500-500 mm
Gerätebreite: ..... 795 mm
Abmessungen des Gerätes: ..... 55 x 795 x 517 mm
Abmessungen des verpackten Gerätes: ..... 126 x 953 x 603 mm
Nettogewicht: ..... 13.6 kg
Bruttogewicht: ..... 17.4 kg
Restwärmeanzeige: ..... Getrennt
Lage der Steuerung: ..... Vorne
Hauptoberflächenmaterial: ..... Glaskeramik
Oberflächenfarbe: ..... Schwarz, Edelstahl
Rahmenfarbe: ..... Edelstahl
Länge Netzkabel: ..... 110.0 cm
EAN-Nummer: 4242003703472
Spannung: ..... 220-240 V
Frequenz: ..... 50; 60 Hz

4 242003 703472

SIEMENS

iQ300, Induktionskochfeld, 80 cm, Schwarz
EH845BFB1E

Ausstattung

Design
- Flachrahmen-Design

Bedienung
- TouchControl +/- (EasyTouch)
- 17 Leistungs-Stufen
- Digitales Funktionsdisplay

Grösse der Kochzonen:
- Kochzonen: 1 x Ø 180 mm, 1.8 kW (max. Powerstufe 3.1 kW) Induktion; 1 x Ø 180 mm, 2 kW (max. Powerstufe 3.7 kW) Induktion; Warmhaltezone; 1 x Ø 145 mm, 1.4 kW (max. Powerstufe 2.2 kW) Induktion;1 x Ø 210 mm, 2.2 kW (max. Powerstufe 3.7 kW) Induktion
- Warmhaltezone: 200 mm, 140 mm

Komfort
- Timer
- reStart Funktion
- quickStart Funktion
- countDown-Funktion

Umwelt+Sicherheit:
- powerManagement Funktion
- Restwärmeanzeige je Kochzone
- Sicherheitsabschaltung
- Hauptschalter
- Kindersicherung

Schnelligkeit
- powerBoost-Funktion für alle Induktions-Kochzonen möglich

Technische Informationen
- Anschlusskabel (1.1 m)
- Anschlusswert: 7.4 kW

SIEMENS

iQ300, Induktionskochfeld, 80 cm, Schwarz
EH845BFB1E

Maßzeichnungen

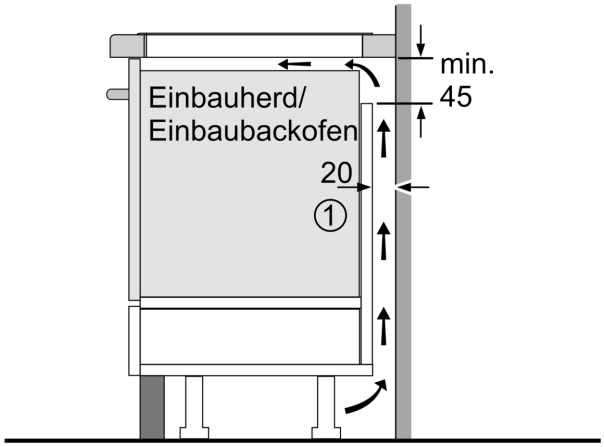

1
Lüftungsspalt muß vorgesehen werden.

Maße in mm

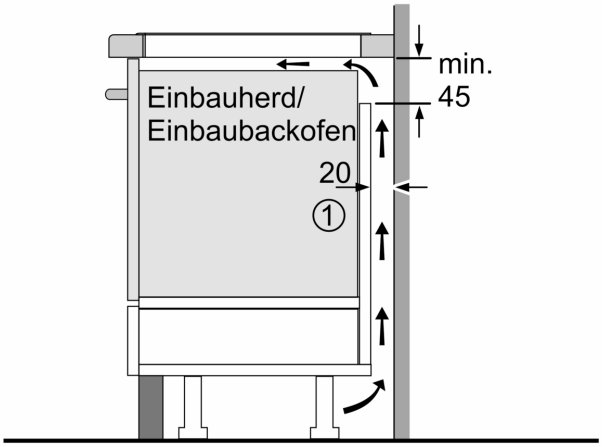

1
Lüftungsspalt muß vorgesehen werden.

Maße in mm

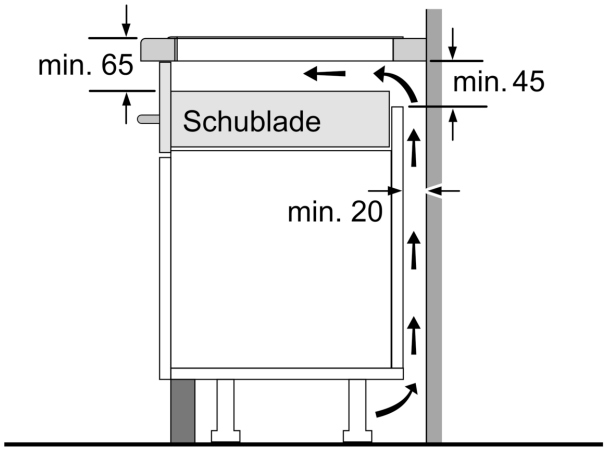

Maße in mm

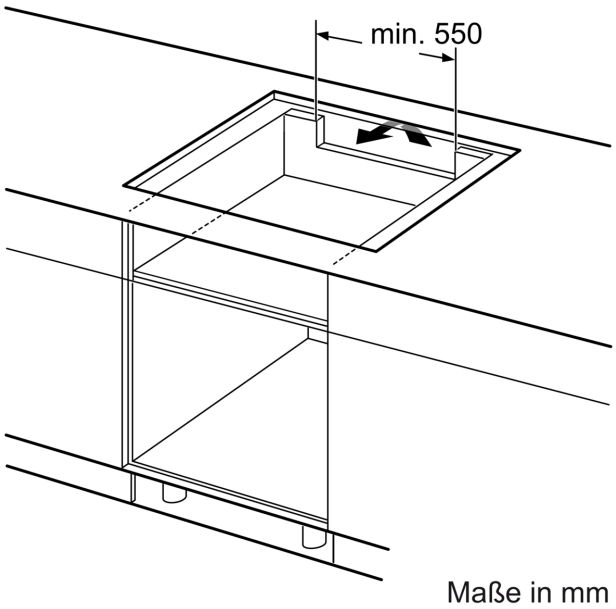

Maße in mm

SIEMENS

Maßzeichnungen

Masse in mm

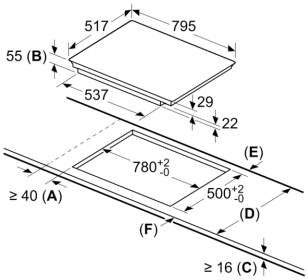

A: Mindestabstand vom Kochplattenausschnitt zur Wand.
B: Einbautiefe
C: Der Abstand zwischen der Oberfläche der Arbeitsplatte und der Oberseite der Backofenfront muss 30 mm betragen. Siehe Platzbedarf für den Backofen.

Die Arbeitsplatte, in welche die Kochplatte eingebaut wird, muss Lasten von ca. 60 kg standhalten, ggf. muss ein geeigneter Unterbau verwendet werden.

D	E	F
585-600	50	≥ 35
> 600	≥ 50	≥ 50