SIEMENS

iQ700, Einbau-Kompaktbackofen mit Mikrowellenfunktion, 60 x 45 cm, Edelstahl
CM676G0S6

Verkürzen Sie die Zubereitungszeit dank varioSpeed, Schnellaufheizung und activeClean®. Und steuern Sie Ihren Backofen von überall mit Home Connect.

Integriertes Zubehör

1 x Kombirost, 1 x Universalpfanne

Sonderzubehör

HZ327000 Backstein, HZ531010 Backblech, Keramik antihaft beschichtet, HZ532010 Universalpfanne, Keramik antihaft, HZ617000 Pizzaform, emailliert, HZ625071 Grillblech, emailliert, HZ631070 Backblech, emailliert, HZ632070 Universalpfanne, emailliert, HZ634080 Back- und Bratrost (Mikrowelle), HZ636000 Glaspfanne, HZ664000 Back- und Bratrost (Dampf), HZ66X600 Fachbodenverblendung, HZ66X650 Verblendleiste für Sockel, HZ915003 Glasbräter 5,4 L, HZG0AS00 Anschlusskabel 3m

Ausstattung

Technische Daten

Zusatzfunktion: ..... Kombinationsbetrieb mit Mikrowelle
Steuerung: ..... elektronisch
Abmessungen des Gerätes: ..... 455 x 594 x 548 mm
Abmessungen des Garraumes: ..... 237.0 x 480 x 392.0 mm
Länge Netzkabel: ..... 150.0 cm
Nettogewicht: ..... 39.9 kg
Bruttogewicht: ..... 42.9 kg
EAN-Nummer: 4242003739976
Max. Mikrowellenleistung: ..... 900 W
Anschlusswert: ..... 3600 W
Absicherung: ..... 16 A
Spannung: ..... 220-240 V
Frequenz: ..... 60; 50 Hz
Steckerart: ..... Schuko-/Gardy.m.Erdung
Mitgeliefertes Zubehör: ..... 1 x Kombirost, 1 x Universalpfanne

4 242003 739976

SIEMENS

iQ700, Einbau-Kompaktbackofen mit Mikrowellenfunktion, 60 x 45 cm, Edelstahl
CM676G0S6

Ausstattung

Backofentyp und Heizart
- Innenraumvolumen: 45 l
- 13Beheizungsarten:
- 4D-Heissluft, Heissluft-Eco, Ober-/Unterhitze, Ober-/Unterhitze Eco, Umluftgrill-System, Grossflächengrill, Kleinflächengrill, Pizzastufe, Tiefkühl spezial, Separate Unterhitze, Sanftgaren, Vorwärmen, Warmhalten
- Zusätzliche Beheizungsarten mit Mikrowelle: Mikrowelle, Mikrowelle-Kombibetrieb
- Max. Leistung: 900 W; 5 Mikrowellen-Leistungsstufen (90 W,180 W,360 W,600 W, 900 W)
- Intelligente Inverter-Technologie: die Maximal-Leistung wird bei längerem Betrieb bis auf 600 W reguliert
- Schnellaufheizung
- Temperaturregelung von 30 °C - 300 °C

Design
- LED-Lampe, Backofenbeleuchtung abschaltbar
- Stangengriff

Reinigung
- activeClean® - Selbstreinigungs-Automatik Pyrolyse
- humidClean
- Backrohr (Innenfläche): Email anthrazit

Komfort
- Home Connect
- 3,7"-TFT-Farb- und Grafik Display mit directTouch Funktion
- cookControl Plus
- coolStart
- Temperaturvorschlag
- Ist-Temperaturanzeige Aufheizkontrolle Sabbat-Funktion
- Electronik-Uhr
- Klapptür, Backofentür mit softClose, gedämpftes Öffnen und Schliessen

Zubehörträger / Auszugssystem:
- 1fach-Teleskop-Auszug, pyrolysefähig

Zubehör:
- 1 x Kombirost, 1 x Universalpfanne

Umwelt und Sicherheit
- Sehr geringe Fenstertemperatur max. 30 °C (Messung bei 180°C Backofentemperatur / Heizart Ober-/Unterhitze nach 1 Stunde in der Fenstermitte)
- Kühlgebläse
- Türverriegelung elektronisch
- Kindersicherung Sicherheitsabschaltung Restwärmeanzeige Start-/Stoptaste Türkontaktschalter

Technische Informationen
- Nennspannung: 220 - 240 V
- Länge Netzkabel: 150 cm
- Gerätemasse (HxBxT): 455 mm x 594 mm x 548 mm
- Nischenmasse (HxBxT): 450 mm - 455 mm x 560 mm - 568 mm x 550 mm
- Gesamtanschlusswert Elektro: 3.6 kW
- „Masse und Einbauhinweise zu diesem Gerät gemäss technischer Zeichnung beachten"
- Wir empfehlen Ihnen, ergänzende Produkte innerhalb von IQ700, um eine optimale Designkombination Ihrer Einbaugeräte zu gewährleisten.

SIEMENS

iQ700, Einbau-Kompaktbackofen mit Mikrowellenfunktion, 60 x 45 cm, Edelstahl
CM676G0S6

Maßzeichnungen

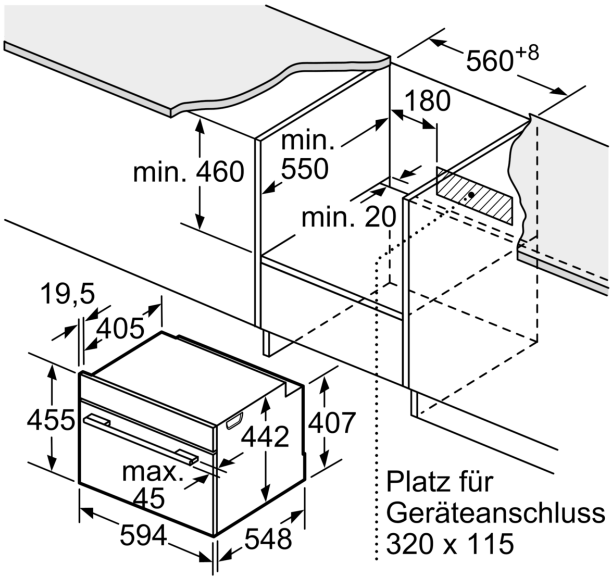

Masse in mm

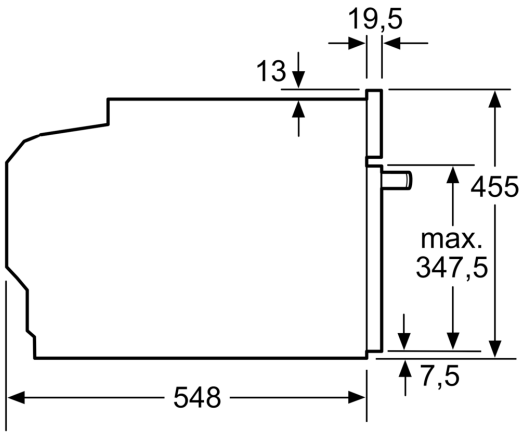

Masse in mm

Einbau mit einem Kochfeld.

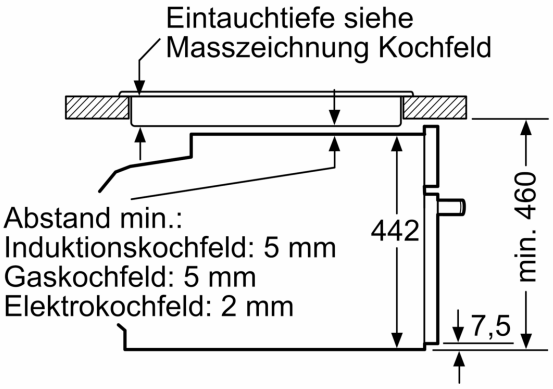

Masse in mm

Wird das Kompaktgerät unter einem Kochfeld eingebaut, muss folgende Arbeitsplattenstärke (ggf. inkl. Unterkonstruktion) beachtet werden.

Kochfeld-Typ	min. Arbeitsplattenstärke	
	aufgesetzt	flächenbündig
Induktionskochfeld	42 mm	43 mm
Vollflächen-Induktionskochfeld	52 mm	53 mm
Gaskochfeld	32 mm	43 mm
Elektrokochfeld	32 mm	35 mm

SIEMENS
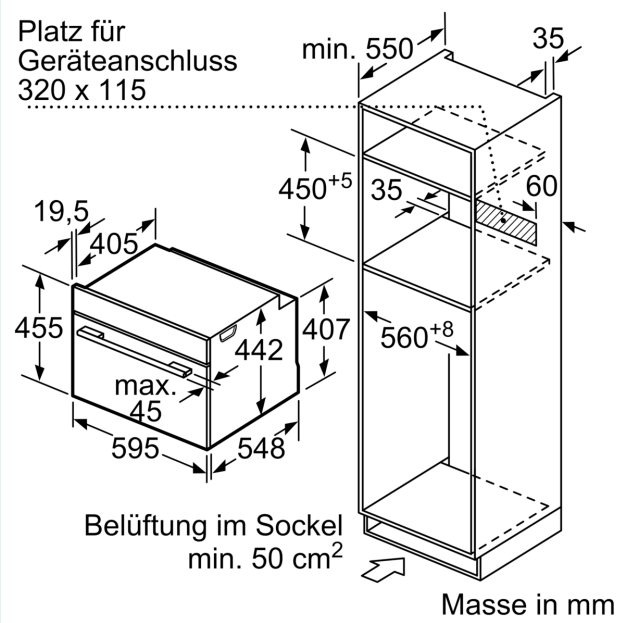
Maßzeichnungen