FLEX DESIGN KIT FÜR SEAMLESS COMBINATION , 88 CM, DEEP BLACK, FÜR EINE WÄRMESCHUBLADE 29CM & EINEN BACKOFEN
Z990ADY0

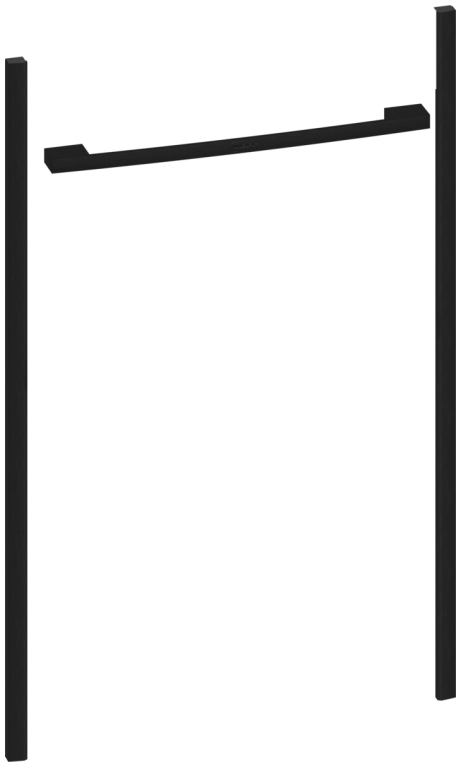

- √ Installationsbausatz: Flex-Design-Elemente, um Ihren 60 cm Ofen nahtlos mit Ihrer 29 cm Wärmeschublade zu verbinden, sodass es wie eine Einheit aussieht.
- √ Personalisiere dein Gerät einfach und jederzeit passend zur Ästhetik deiner Küche – erhältlich in 4 verschiedenen Farben. Farbe dieses Installationsbausatzes: Deep Black
- √ Enthält 2 Lisenen (seitlicher Rahmen) und 1 Griff zur Montage an Ihren Geräten
- √ Kompatibel mit ausgewählten N90- und N70-Modellen
- √ Material: Aluminium

Ausstattung

Technische Daten

Abmessungen des verpackten Gerätes:	70x70x1050 mm
Abmessung der Palette:	139.0 x 80.0 x 126.0
Verpackungsmenge pro Umkarton:	20
Anzahl Geräte pro Palette:	160
Nettogewicht:	0.6 kg
Bruttogewicht:	0.7 kg
EAN-Nummer:	4242004268031

4 242004 268031

FLEX DESIGN KIT FÜR SEAMLESS COMBINATION , 88 CM, DEEP BLACK, FÜR EINE WÄRMESCHUBLADE 29CM & EINEN BACKOFEN Z990ADY0

Ausstattung

Z990ADY0

SC FlexDesign D.Black 90 WD 29 + 60

- Installationsbausatz: Flex-Design-Elemente, um Ihren 60 cm Ofen nahtlos mit Ihrer 29 cm Wärmeschublade zu verbinden, sodass es wie eine Einheit aussieht.
- Personalisiere dein Gerät einfach und jederzeit passend zur Ästhetik deiner Küche – erhältlich in 4 verschiedenen Farben. Farbe dieses Installationsbausatzes: Deep Black
- Enthält 2 Lisenen (seitlicher Rahmen) und 1 Griff zur Montage an Ihren Geräten
- Kompatibel mit ausgewählten N90- und N70-Modellen
- Material: Aluminium

FLEX DESIGN KIT FÜR SEAMLESS COMBINATION , 88 CM, DEEP BLACK, FÜR EINE WÄRMESCHUBLADE 29CM & EINEN BACKOFEN Z990ADY0

Maßzeichnungen

Maße in mm

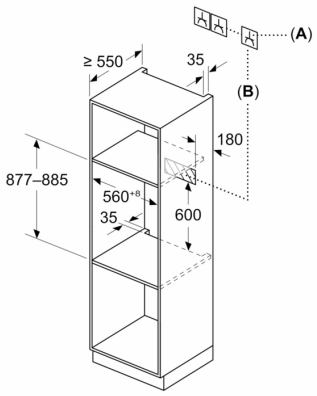

A: 16 A Steckdose

B: Platz für Geräteanschluss 320 x 150 mm