FLEX DESIGN KIT FÜR SEAMLESS COMBINATION , 88 CM, BRUSHED BRONZE, FÜR EINE WÄRMESCHUBLADE 29CM & EINEN BACKOFEN Z990ABY0



- √ Installationsbausatz: Flex-Design-Elemente, um Ihren 60 cm Ofen nahtlos mit Ihrer 29 cm Wärmeschublade zu verbinden, sodass es wie eine Einheit aussieht.
- √ Personalisiere dein Gerät einfach und jederzeit passend zur Ästhetik deiner Küche – erhältlich in 4 verschiedenen Farben. Farbe dieses Installationsbausatzes: Brushed Bronze
- √ Enthält 2 Lisenen (seitlicher Rahmen) und 1 Griff zur Montage an Ihren Geräten
- √ Kompatibel mit ausgewählten N90- und N70-Modellen
- √ Material: Aluminium

Ausstattung

Technische Daten

Abmessungen des verpackten Gerätes:	70x70x1000 mm
Abmessung der Palette:	81.0 x 80.0 x 120.0
Verpackungsmenge pro Umkarton:	44
Anzahl Geräte pro Palette:	80
Nettogewicht:	0.4 kg
Bruttogewicht:	0.7 kg
EAN-Nummer:	4242004268048

4 242004 268048

FLEX DESIGN KIT FÜR SEAMLESS COMBINATION , 88 CM, BRUSHED BRONZE, FÜR EINE WÄRMESCHUBLADE 29CM & EINEN BACKOFEN Z990ABY0

Ausstattung

Z990ABY0

SC FlexDesign B.Bronze 90 WD 29 + 60

- Installationsbausatz: Flex-Design-Elemente, um Ihren 60 cm Ofen nahtlos mit Ihrer 29 cm Wärmeschublade zu verbinden, sodass es wie eine Einheit aussieht.
- Personalisiere dein Gerät einfach und jederzeit passend zur Ästhetik deiner Küche – erhältlich in 4 verschiedenen Farben. Farbe dieses Installationsbausatzes: Brushed Bronze
- Enthält 2 Lisenen (seitlicher Rahmen) und 1 Griff zur Montage an Ihren Geräten
- Kompatibel mit ausgewählten N90- und N70-Modellen
- Material: Aluminium

FLEX DESIGN KIT FÜR SEAMLESS COMBINATION , 88 CM, BRUSHED BRONZE, FÜR EINE WÄRMESCHUBLADE 29CM & EINEN BACKOFEN Z990ABY0

Maßzeichnungen

Maße in mm

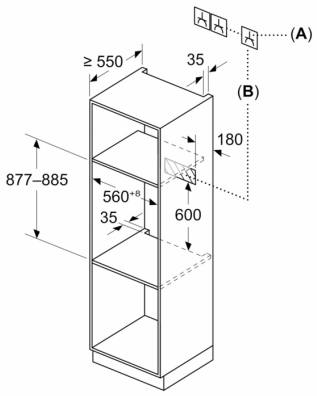

A: 16 A Steckdose

B: Platz für Geräteanschluss 320 x 150 mm