INSTALLATIONSZUBEHÖR Z92WWM11

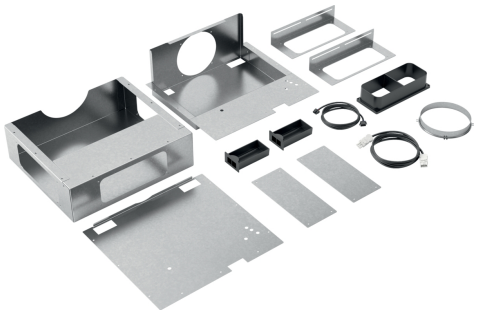

- √ Enthält die erforderlichen Installationsteile, um den Motor bis zu 3 m vom Lüftungsgerät entfernt zu installieren

Ausstattung

Technische Daten

Abmessungen des verpackten Gerätes:	455x335x690 mm
Abmessung der Palette:	200.0 x 80.0 x 120.0
Anzahl Geräte pro Palette:	12
Nettogewicht:	7.9 kg
Bruttogewicht:	8.8 kg
EAN-Nummer:	4242004251927

4 242004 251927

INSTALLATIONSZUBEHÖR
Z92WWM11

Ausstattung

Sonderzubehör

- Enthält die erforderlichen Installationsteile, um den Motor bis zu 3 m vom Lüftungsgerät entfernt zu installieren

INSTALLATIONSZUBEHÖR
Z92WWM11

Maßzeichnungen

Maße in mm

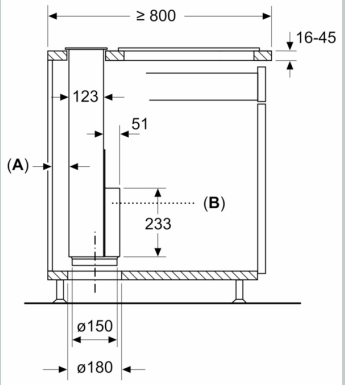

A: ≥ 20 mm zwischen Einsaugbereich Guided Air und Möbelwand
B: Abdeckung muss immer zugänglich sein

Maße in mm
Nahtloser Einbau
(Sonderzubehör erforderlich)

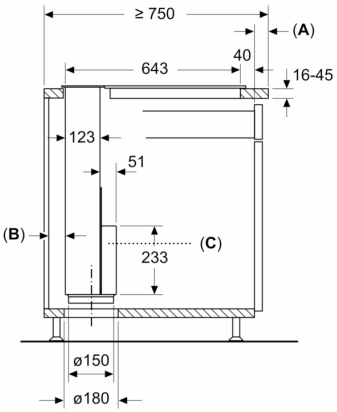

A: Überstand Arbeitsplatte - Korpus

B: ≥ 20 mm zwischen Einsaugbereich Guided Air und Möbelwand
C: Abdeckung muss immer zugänglich sein

Maße in mm

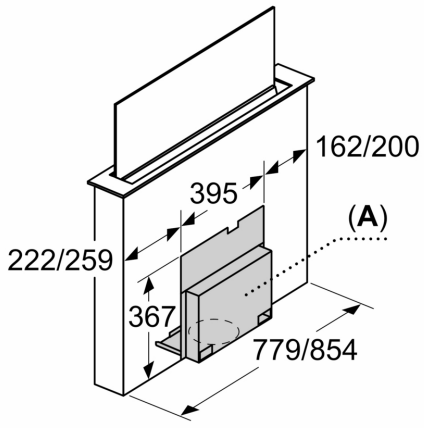

A: Der Zugang zur gesamten Abdeckung muss auch nach der Montage gewährleistet sein.

Die Abdeckung kann an der Front oder an der Rückseite des Geräts montiert werden.

Exemplarische Darstellung

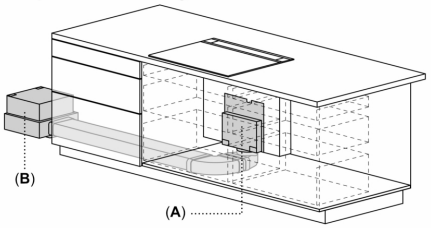

A: Abdeckung muss immer zugänglich sein
B: Abstand zwischen Motoreinheit und Gerät max. 3 m Motoreinheit muss immer zugänglich sein

Maßzeichnungen

Exemplarische Darstellung

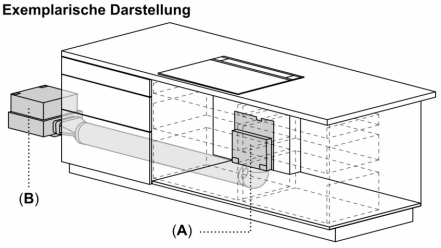

A: Abdeckung muss immer zugänglich sein
B: Abstand zwischen Motoreinheit und Gerät max. 3 m
Motoreinheit muss immer zugänglich sein

Exemplarische Darstellung

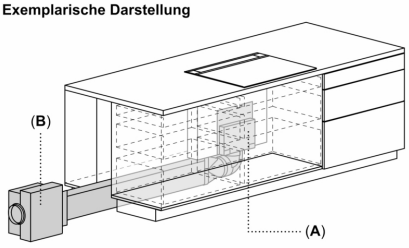

A: Abdeckung muss immer zugänglich sein
B: Abstand zwischen Motoreinheit und Gerät max. 3 m
Motoreinheit muss immer zugänglich sein

Maße in mm

