# FLEX DESIGN KIT FÜR SEAMLESS COMBINATION , 120 CM, ANTHRACITE GREY, FÜR EINEN BACKOFEN & EINEN BACKOFEN
Z912BAY0

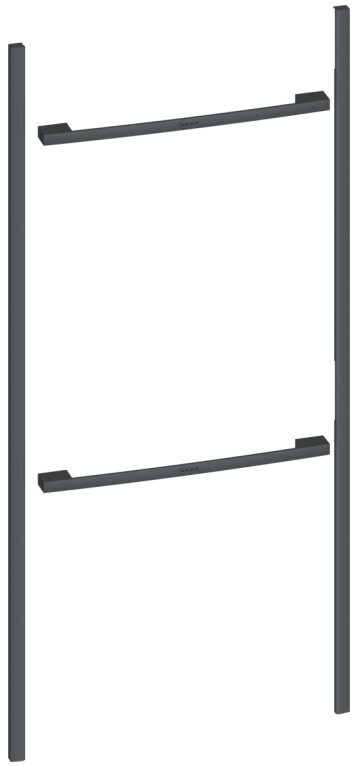

- √ Installationsbausatz: Flex-Design-Elemente, um Ihren 60 cm Ofen nahtlos mit einem zweiten 60 cm Ofen zu verbinden, sodass es wie eine Einheit aussieht.
- √ Personalisiere dein Gerät einfach und jederzeit passend zur Ästhetik deiner Küche – erhältlich in 4 verschiedenen Farben. Farbe dieses Installationsbausatzes: Anthracite Grey
- √ Enthält 2 Lisenen (seitlicher Rahmen) und 2 Griffe zur Montage an Ihren Geräten
- √ Kompatibel mit ausgewählten N90- und N70-Modellen
- √ Material: Aluminium

## Ausstattung

**Technische Daten**

| | |
|---|---|
| Abmessungen des verpackten Gerätes: | 75x75x1260 mm |
| Abmessung der Palette: | 98.0 x 80.0 x 126.0 |
| Anzahl Geräte pro Palette: | 110 |
| Nettogewicht: | 0.8 kg |
| Bruttogewicht: | 1.1 kg |
| EAN-Nummer: | 4242004268277 |

4 242004 268277

# FLEX DESIGN KIT FÜR SEAMLESS COMBINATION , 120 CM, ANTHRACITE GREY, FÜR EINEN BACKOFEN & EINEN BACKOFEN Z912BAY0

## Ausstattung

Z912BAY0

SC FlexDesign A.Grey 120 60+60

- Installationsbausatz: Flex-Design-Elemente, um Ihren 60 cm Ofen nahtlos mit einem zweiten 60 cm Ofen zu verbinden, sodass es wie eine Einheit aussieht.
- Personalisiere dein Gerät einfach und jederzeit passend zur Ästhetik deiner Küche – erhältlich in 4 verschiedenen Farben. Farbe dieses Installationsbausatzes: Anthracite Grey
- Enthält 2 Lisenen (seitlicher Rahmen) und 2 Griffe zur Montage an Ihren Geräten
- Kompatibel mit ausgewählten N90- und N70-Modellen
- Material: Aluminium

# FLEX DESIGN KIT FÜR SEAMLESS COMBINATION , 120 CM, ANTHRACITE GREY, FÜR EINEN BACKOFEN & EINEN BACKOFEN Z912BAY0

## Maßzeichnungen

Maße in mm

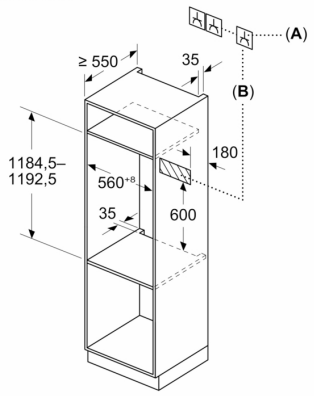


**A:** 16 A Steckdose

**B:** Platz für Geräteanschluss 320 x 150 mm