FLEX DESIGN KIT FÜR SEAMLESS COMBINATION , 120 CM, METALLIC SILVER, ODER FÜR EINE SCHUBLADE (WÄRME-, ZUBEHÖR-, VAKUUMIER-) & EINEN BACKOFEN & EINEN KOMPAKTBACKOFEN Z912AMY0



- √ Installationsbausatz: Flex-Design-Elemente, um Ihren 60 cm Ofen nahtlos mit Ihrem 45 cm Kompaktofen und Ihrer 14 cm Schublade zu verbinden, sodass es wie eine Einheit aussieht.
- √ Personalisiere dein Gerät einfach und jederzeit passend zur Ästhetik deiner Küche – erhältlich in 4 verschiedenen Farben. Farbe dieses Installationsbausatzes: Metallic Silver
- √ Enthält 2 Lisenen (seitlicher Rahmen) und 2 Griffe zur Montage an Ihren Geräten
- √ Kompatibel mit ausgewählten N90- und N70-Modellen
- √ Material: Aluminium

Ausstattung

Technische Daten

Abmessungen des verpackten Gerätes:	70x70x1245 mm
Abmessung der Palette:	78.0 x 80.0 x 133.5
Verpackungsmenge pro Umkarton:	44
Anzahl Geräte pro Palette:	88
Nettogewicht:	0.8 kg
Bruttogewicht:	1.1 kg
EAN-Nummer:	4242004267904

4 242004 267904

FLEX DESIGN KIT FÜR SEAMLESS COMBINATION , 120 CM, METALLIC SILVER, ODER FÜR EINE SCHUBLADE (WÄRME-, ZUBEHÖR-, VAKUUMIER-) & EINEN BACKOFEN & EINEN KOMPAKTBACKOFEN Z912AMY0

Ausstattung

Z912AMY0

SC FlexDesign M.Silver 120 WD14+60+45

- Installationsbausatz: Flex-Design-Elemente, um Ihren 60 cm Ofen nahtlos mit Ihrem 45 cm Kompaktofen und Ihrer 14 cm Schublade zu verbinden, sodass es wie eine Einheit aussieht.
- Personalisiere dein Gerät einfach und jederzeit passend zur Ästhetik deiner Küche – erhältlich in 4 verschiedenen Farben. Farbe dieses Installationsbausatzes: Metallic Silver
- Enthält 2 Lisenen (seitlicher Rahmen) und 2 Griffe zur Montage an Ihren Geräten
- Kompatibel mit ausgewählten N90- und N70-Modellen
- Material: Aluminium

FLEX DESIGN KIT FÜR SEAMLESS COMBINATION , 120 CM, METALLIC SILVER, ODER FÜR EINE SCHUBLADE (WÄRME-, ZUBEHÖR-, VAKUUMIER-) & EINEN BACKOFEN & EINEN KOMPAKTBACKOFEN Z912AMY0

Maßzeichnungen

Maße in mm

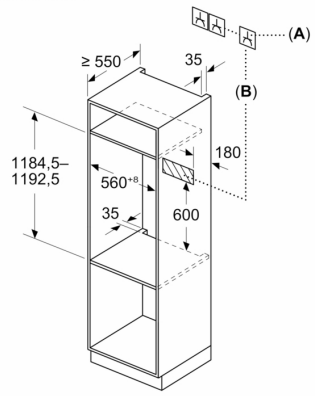

A: 16 A Steckdose

B: Platz für Geräteanschluss 320 x 150 mm