FLEX DESIGN KIT FÜR SEAMLESS COMBINATION , 105 CM, BRUSHED BRONZE, FÜR EINEN BACKOFEN & EINEN KOMPAKTBACKOFEN
Z9105BY0

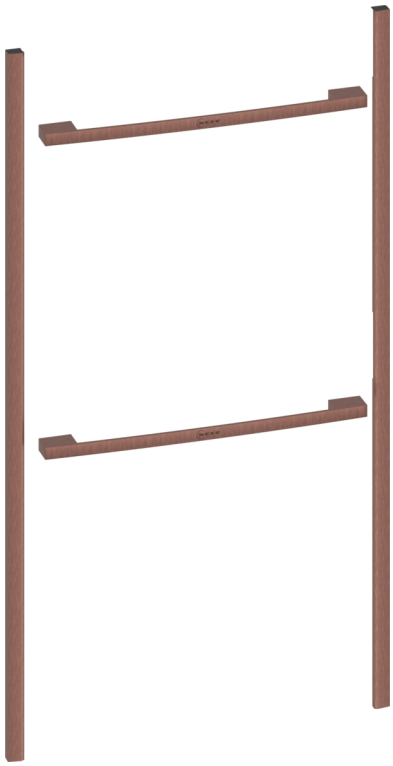

- √ Installationsbausatz: Flex-Design-Elemente, um Ihren 60 cm Ofen nahtlos mit Ihrem 45 cm Kompaktofen zu verbinden, sodass es wie eine Einheit aussieht
- √ Personalisiere dein Gerät einfach und jederzeit passend zur Ästhetik deiner Küche – erhältlich in 4 verschiedenen Farben. Farbe dieses Installationsbausatzes: Brushed Bronze
- √ Enthält 2 Lisenen (seitlicher Rahmen) und 2 Griffe zur Montage an Ihren Geräten
- √ Kompatibel mit ausgewählten N90- und N70-Modellen
- √ Material: Aluminium

Ausstattung

Technische Daten

Abmessungen des verpackten Gerätes:	70x70x1150 mm
Abmessung der Palette:	114.0 x 80.0 x 120.0
Anzahl Geräte pro Palette:	120
Nettogewicht:	0.7 kg
Bruttogewicht:	1.0 kg
EAN-Nummer:	4242004268000

4 242004 268000

FLEX DESIGN KIT FÜR SEAMLESS COMBINATION , 105 CM, BRUSHED BRONZE, FÜR EINEN BACKOFEN & EINEN KOMPAKTBACKOFEN Z9105BY0

Ausstattung

Z9105BY0

SC FlexDesign B.Bronze 105 60 + 45

- Installationsbausatz: Flex-Design-Elemente, um Ihren 60 cm Ofen nahtlos mit Ihrem 45 cm Kompaktofen zu verbinden, sodass es wie eine Einheit aussieht
- Personalisiere dein Gerät einfach und jederzeit passend zur Ästhetik deiner Küche – erhältlich in 4 verschiedenen Farben. Farbe dieses Installationsbausatzes: Brushed Bronze
- Enthält 2 Lisenen (seitlicher Rahmen) und 2 Griffe zur Montage an Ihren Geräten
- Kompatibel mit ausgewählten N90- und N70-Modellen
- Material: Aluminium

FLEX DESIGN KIT FÜR SEAMLESS COMBINATION, 105 CM, BRUSHED BRONZE, FÜR EINEN BACKOFEN & EINEN KOMPAKTBACKOFEN
Z9105BY0

Maßzeichnungen

Maße in mm

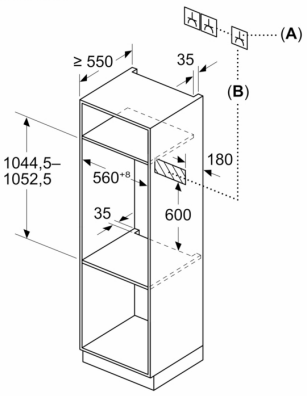

A: 16 A Steckdose

B: Platz für Geräteanschluss 320 x 150 mm