FLEX DESIGN KIT FÜR SEAMLESS COMBINATION , 98 CM, METALLIC SILVER, FÜR EINEN BACKOFEN & EIN MIKROWELLENGERÄT
Z9098MY0

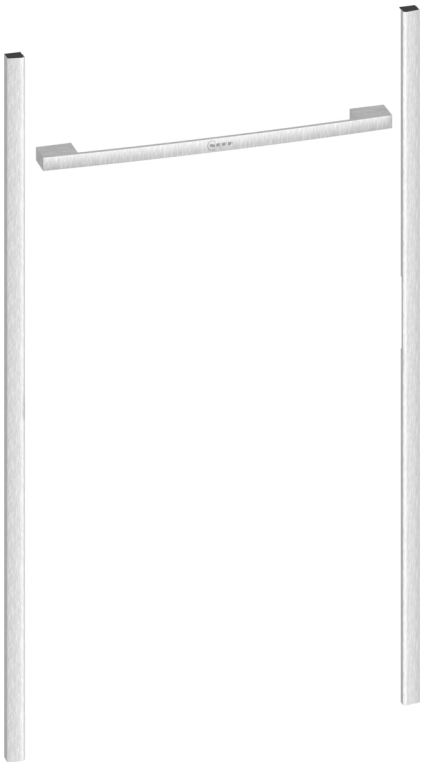

- √ Installationsbausatz: Flex-Design-Elemente, um Ihren 60 cm Ofen nahtlos mit Ihrer 38 cm Mikrowelle zu verbinden, sodass es wie eine Einheit aussieht.
- √ Personalisiere dein Gerät einfach und jederzeit passend zur Ästhetik deiner Küche – erhältlich in 4 verschiedenen Farben. Farbe dieses Installationsbausatzes: Metallic Silver
- √ Enthält 2 Lisenen (seitlicher Rahmen) und 1 Griff zur Montage an Ihren Geräten
- √ Kompatibel mit ausgewählten N90- und N70-Modellen
- √ Material: Aluminium

Ausstattung

Technische Daten

Abmessungen des verpackten Gerätes:	80x80x1150 mm
Abmessung der Palette:	95.0 x 80.0 x 120.0
Anzahl Geräte pro Palette:	80
Nettogewicht:	0.5 kg
Bruttogewicht:	0.8 kg
EAN-Nummer:	4242004268062

4 242004 268062

FLEX DESIGN KIT FÜR SEAMLESS COMBINATION , 98 CM, METALLIC SILVER, FÜR EINEN BACKOFEN & EIN MIKROWELLENGERÄT Z9098MY0

Ausstattung

Z9098MY0

SC FlexDesign M.Silver 98 60 + MW 38

- Installationsbausatz: Flex-Design-Elemente, um Ihren 60 cm Ofen nahtlos mit Ihrer 38 cm Mikrowelle zu verbinden, sodass es wie eine Einheit aussieht.
- Personalisiere dein Gerät einfach und jederzeit passend zur Ästhetik deiner Küche – erhältlich in 4 verschiedenen Farben. Farbe dieses Installationsbausatzes: Metallic Silver
- Enthält 2 Lisenen (seitlicher Rahmen) und 1 Griff zur Montage an Ihren Geräten
- Kompatibel mit ausgewählten N90- und N70-Modellen
- Material: Aluminium

FLEX DESIGN KIT FÜR SEAMLESS COMBINATION , 98 CM, METALLIC SILVER, FÜR EINEN BACKOFEN & EIN MIKROWELLENGERÄT
Z9098MY0

Maßzeichnungen

Maße in mm

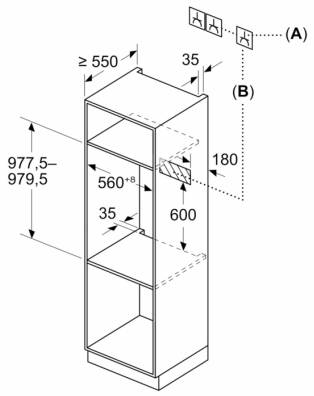

A: 16 A Steckdose

B: Platz für Geräteanschluss 320 x 150 mm