FLEX DESIGN KIT FÜR SEAMLESS COMBINATION , 75 CM, BRUSHED BRONZE, FÜR EINE SCHUBLADE (WÄRME-, ZUBEHÖR-, VAKUUMIER-) & EINEN BACKOFEN
Z9075BY0

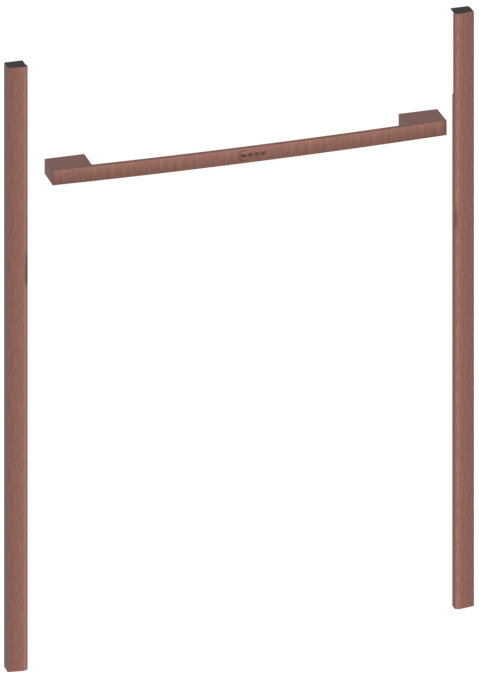

- √ Installationsbausatz: Flex Design-Elemente, um Ihren 60 cm Ofen nahtlos mit Ihrer 14 cm Schublade zu verbinden, sodass es wie eine Einheit aussieht.
- √ Personalisiere dein Gerät einfach und jederzeit passend zur Ästhetik deiner Küche – erhältlich in 4 verschiedenen Farben. Farbe dieses Installationsbausatzes: Brushed Bronze
- √ Enthält 2 Lisenen (seitlicher Rahmen) und 1 Griff zur Montage an Ihren Geräten
- √ Kompatibel mit ausgewählten N90- und N70-Modellen
- √ Material: Aluminium

Ausstattung

Technische Daten

Abmessungen des verpackten Gerätes:	70x70x790 mm
Abmessung der Palette:	114.0 x 80.0 x 120.0
Anzahl Geräte pro Palette:	180
Nettogewicht:	0.4 kg
Bruttogewicht:	0.6 kg
EAN-Nummer:	4242004267973

4 242004 267973

FLEX DESIGN KIT FÜR SEAMLESS COMBINATION , 75 CM, BRUSHED BRONZE, FÜR EINE SCHUBLADE (WÄRME-, ZUBEHÖR-, VAKUUMIER-) & EINEN BACKOFEN
Z9075BY0

Ausstattung

Z9075BY0

SC FlexDesign B.Bronze 75 WD 14 + 60

- Installationsbausatz: Flex Design-Elemente, um Ihren 60 cm Ofen nahtlos mit Ihrer 14 cm Schublade zu verbinden, sodass es wie eine Einheit aussieht.
- Personalisiere dein Gerät einfach und jederzeit passend zur Ästhetik deiner Küche – erhältlich in 4 verschiedenen Farben. Farbe dieses Installationsbausatzes: Brushed Bronze
- Enthält 2 Lisenen (seitlicher Rahmen) und 1 Griff zur Montage an Ihren Geräten
- Kompatibel mit ausgewählten N90- und N70-Modellen
- Material: Aluminium

FLEX DESIGN KIT FÜR SEAMLESS COMBINATION , 75 CM, BRUSHED BRONZE, FÜR EINE SCHUBLADE (WÄRME-, ZUBEHÖR-, VAKUUMIER-) & EINEN BACKOFEN
Z9075BY0

Maßzeichnungen

Maße in mm

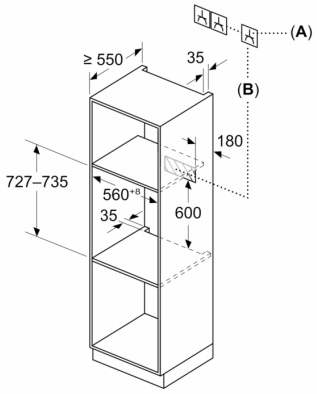

A: 16 A Steckdose

B: Platz für Geräteanschluss 320 x 150 mm