INSTALLATIONSZUBEHÖR
Z54TM90X0



- √ Zur Montage der 90 cm breiten Flachschirmhaube in einen 90 cm breiten Oberschrank
- √ Bestehend aus:2 Montagewinkel, Befestigungsmaterial

Ausstattung

Technische Daten

Abmessungen des verpackten Gerätes: ..... 180x260x350 mm
Abmessung der Palette: ..... 162.0 x 80.0 x 120.0
Anzahl Geräte pro Palette: 80
Nettogewicht: ..... 2.9 kg
Bruttogewicht: ..... 3.9 kg
EAN-Nummer: 4242004199229

4 242004 199229

INSTALLATIONSZUBEHÖR
Z54TM90X0

Ausstattung

Sonderzubehör

- Zur Montage der 90 cm breiten Flachschirmhaube in einen 90 cm breiten Oberschrank
- Bestehend aus:
- 2 Montagewinkel, Befestigungsmaterial

INSTALLATIONSZUBEHÖR
Z54TM90X0

Maßzeichnungen

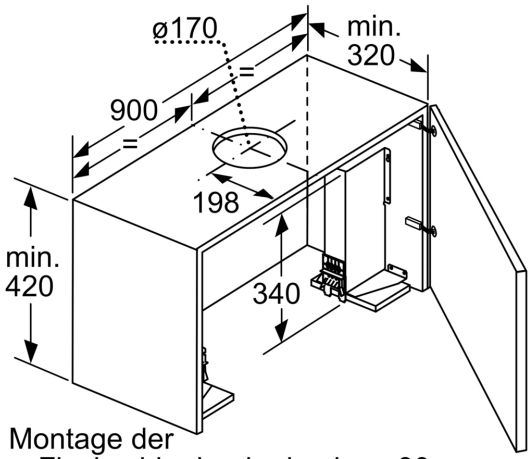

Bei Montage der 90cm Flachschirmhaube in einen 90cm breiten Oberschrank ist ein Montage-Set erforderlich. Die beiden Montagewinkel werden rechts und links im Möbel verschraubt. Montage nach Schablone.

Maße in mm