ABSENKRAHMEN, 830 MM
Z54TL90X1

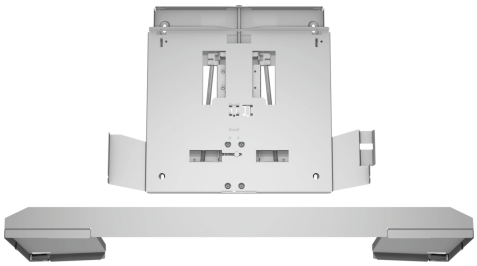

- √ Kombinierbar mit Flachschirmhauben
- √ Der Absenkrahmen läßt die Flachschirmhaube komplett im Oberschrank verschwinden
- √ Montage direkt an die Küchenwand
- √ Passend für: 90 cm breite Flachschirmhauben

Ausstattung

Technische Daten

Abmessungen des verpackten Gerätes: ..... 85x530x630 mm
Abmessung der Palette: ..... 140.0 x 80.0 x 120.0
Anzahl Geräte pro Palette: 30
Nettogewicht: ..... 3.9 kg
Bruttogewicht: ..... 6.1 kg
EAN-Nummer: 4242004251743

4 242004 251743

ABSENKRAHMEN, 830 MM
Z54TL90X1

Ausstattung

Sonderzubehör

- Kombinierbar mit Flachschirmhauben
- Der Absenkrahmen läßt die Flachschirmhaube komplett im Oberschrank verschwinden
- Montage direkt an die Küchenwand
- Passend für: 90 cm breite Flachschirmhauben

ABSENKRAHMEN, 830 MM
Z54TL90X1

Maßzeichnungen

Maße in mm

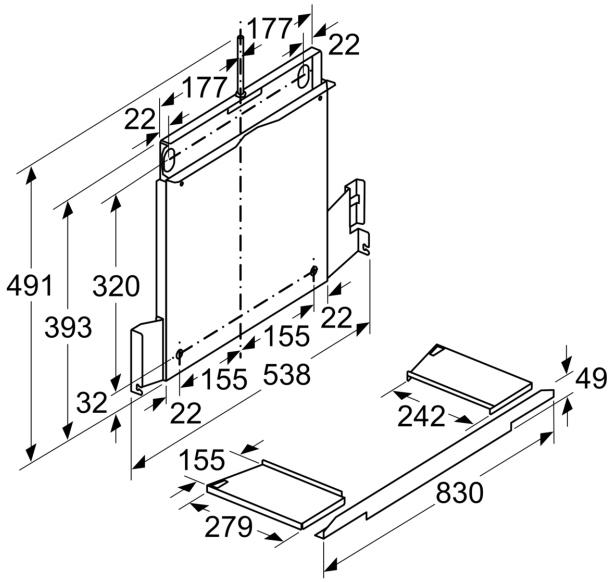

Maße in mm
Montage Flachschirmhaube
mit Absenkrahmen

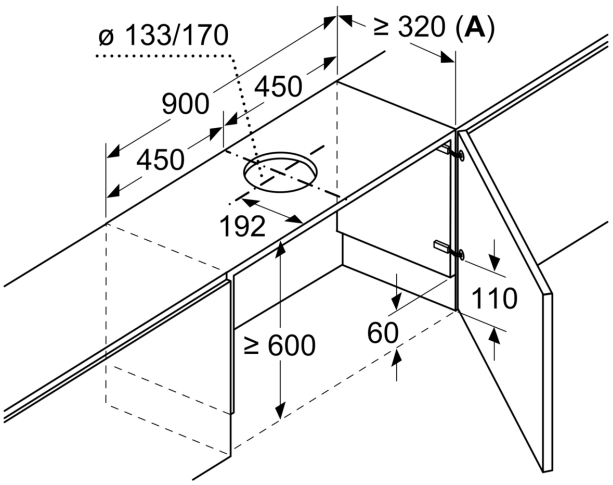

A: siehe Kombinationstabelle

Maße in mm
Montage Flachschirmhaube mit Umluftset und Absenkrahmen

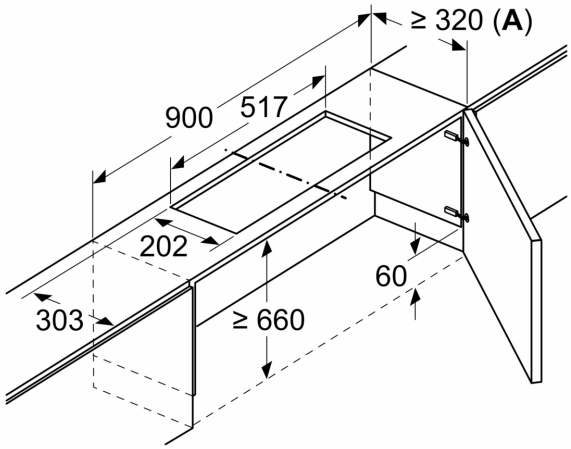

A: Siehe Kombinationstabelle

Maße in mm
Montage Flachschirmhaube mit Umluftset und Absenkrahmen

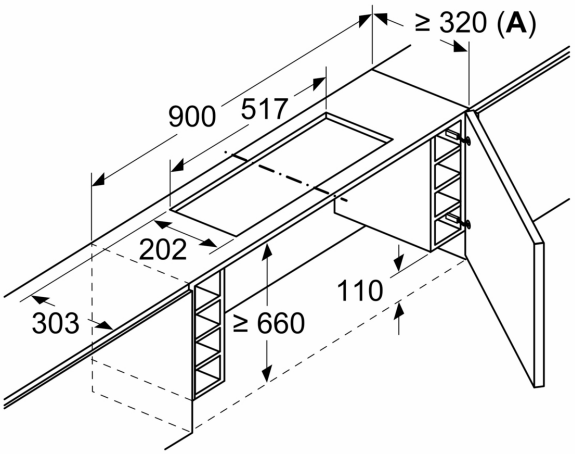

A: Siehe Kombinationstabelle

Maßzeichnungen

Maße in mm

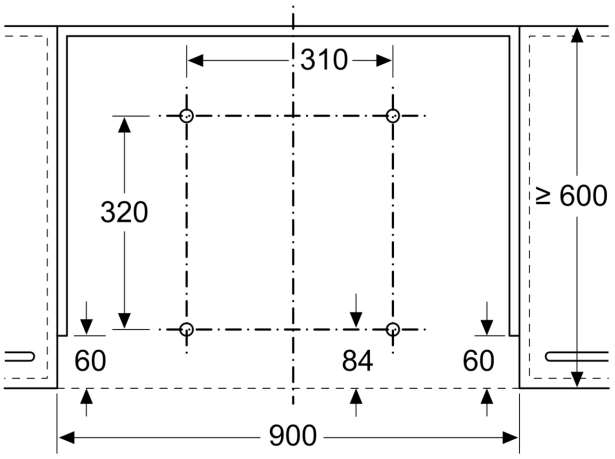

Montage Flachschirmhaube mit Absenkrahmen
Montage direkt an der Küchenwand

Maße in mm

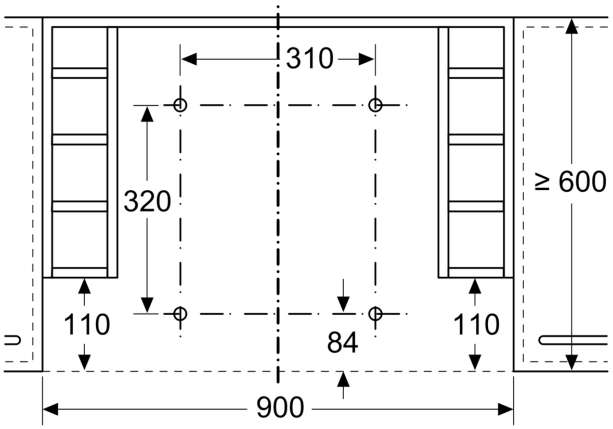

Montage Flachschirmhaube
mit Absenkrahmen
Möbel mit seitlichen Regalfächern
Montage direkt an der Küchenwand

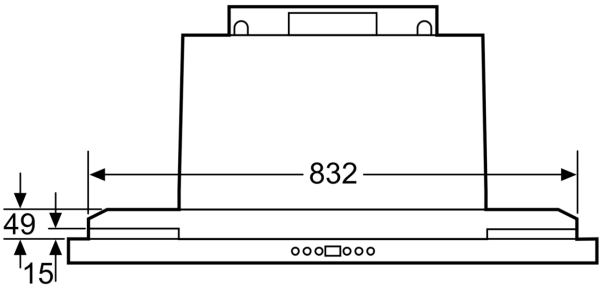

Maße in mm

Bauform A

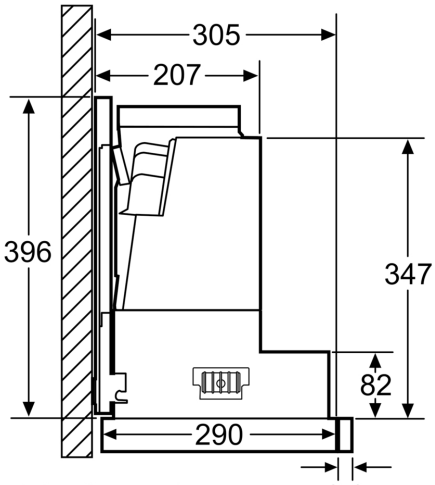

Montage bei Geräten mit Absenkrahmen - Möbelkorpustiefe laut Kombinationstabelle

Maße in mm

Maßzeichnungen

Bauform B

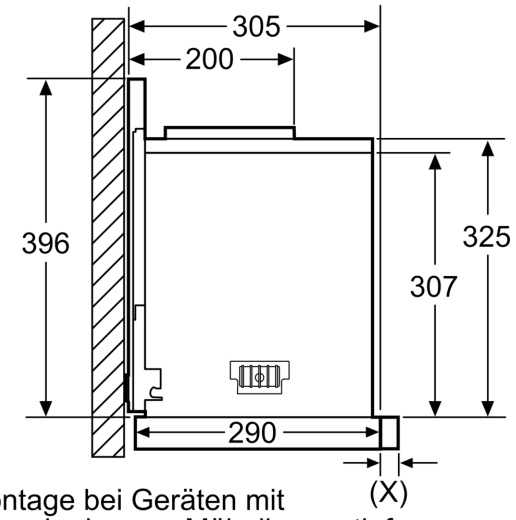

Montage bei Geräten mit Absenkrahmen - Möbelkorpustiefe laut Kombinationstabelle

Maße in mm

Maße in mm
Montage Flachschirmhaube mit Absenkrahmen

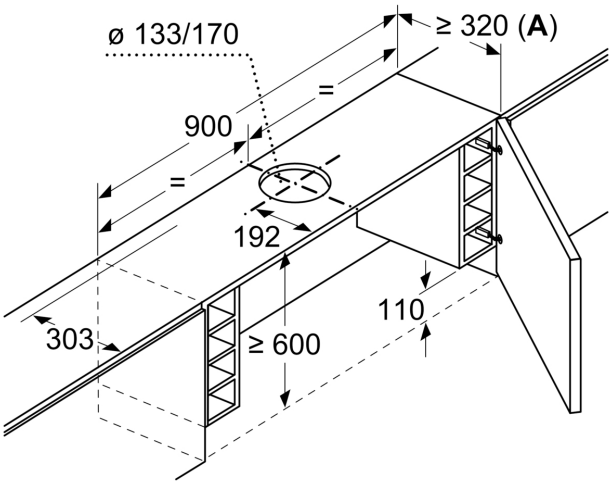

A: siehe Kombinationstabelle

Maße in mm
Kombinationstabelle für 90 cm Flachschirmhaube mit Absenkrahmen

Bauform des Geräts im Schrank	Geräte-Einbautiefe mit Absenkrahmen	Tiefe der Griffleiste (X)	Gesamt-Einbautiefe	Möbelkorpustiefe
Bauform A	301	17	318	≥ 320
	301	22	323	≥ 325
	301	32	333	≥ 335
Bauform B	301	32	333	≥ 335

Bei Einsatz einer Nischenverkleidung >5 mm muss der Absenkrahmen unterfüttert werden. Die Möbelkorpustiefe muss dementsprechend angepasst werden.

Maße in mm
Montage Flachschirmhaube mit Umluftset und Absenkrahmen

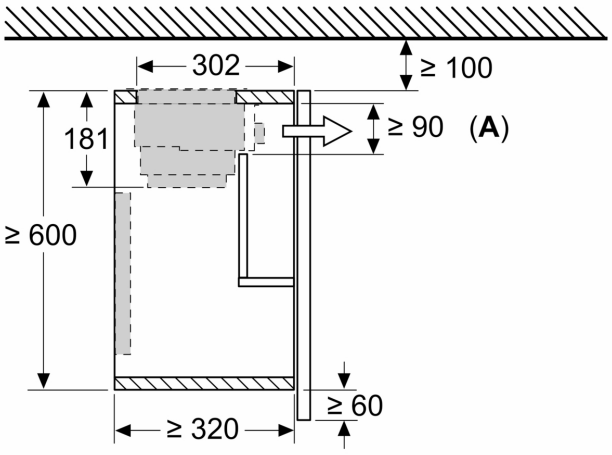

A: Filterwechsel