LONG LIFE UMLUFTSET, ERSTAUSTATTUNG Z511TD1X1



Externes Umluftset mit regenerierbarem Long Life Filter: Entfernt Gerüche zuverlässig über einen Zeitraum von bis zu 10 Jahren.

- √ Für Umluftbetrieb
- √ Kombinierbar mit Flachschirmhauben und ausgewählten Lüfterbausteinen.
- √ Mehrfach regenerierbarer Long Life Geruchsfilter.
- √ Zur Montage im Oberschrank
- √ Bestehend aus Filtergehäuse mit Designblende, mehrfach regenerierbarem Long Life Aktivkohlefilter, Flexschlauch, 2 Schlauchschellen und Befestigungsmaterial

Ausstattung

Technische Daten

Abmessungen des verpackten Gerätes: ..... 365x690x295 mm
Abmessung der Palette: ..... 200.0 x 80.0 x 120.0
Anzahl Geräte pro Palette: 20
Nettogewicht: ..... 7.2 kg
Bruttogewicht: ..... 8.7 kg
EAN-Nummer: 4242004249832

4 242004 249832

LONG LIFE UMLUFTSET, ERSTAUSTATTUNG
Z511TD1X1

Ausstattung

Sonderzubehör

- Für Umluftbetrieb
- Kombinierbar mit Flachschirmhauben und ausgewählten Lüfterbausteinen.
- Mehrfach regenerierbarer Long Life Geruchsfilter.
- Zur Montage im Oberschrank
- Bestehend aus Filtergehäuse mit Designblende, mehrfach regenerierbarem Long Life Aktivkohlefilter, Flexschlauch, 2 Schlauchschellen und Befestigungsmaterial

LONG LIFE UMLUFTSET, ERSTAUSTATTUNG
Z511TD1X1

Maßzeichnungen

Maße in mm
Montage Lüfterbaustein mit Umluftset

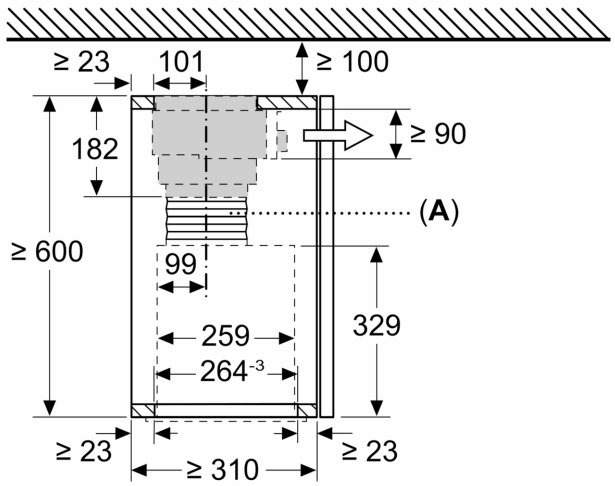

A: Flexschlauch

Maße in mm
Montage Lüfterbaustein mit Umluftset

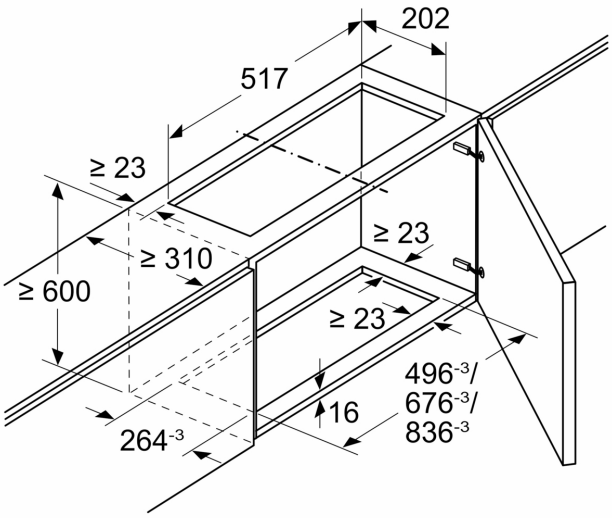

Maße in mm
Montage Flachschirmhaube mit Umluftset und Absenkrahmen

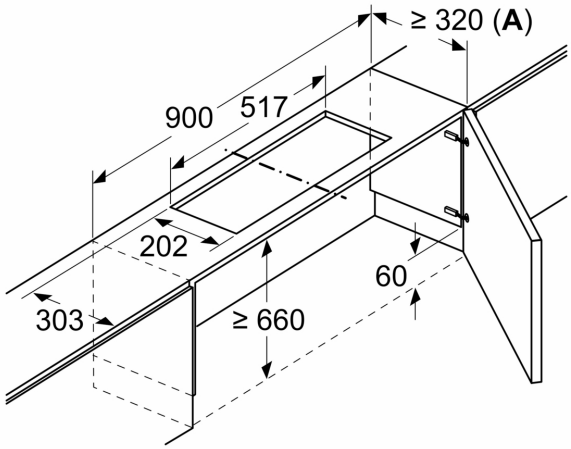

A: Siehe Kombinationstabelle

Maße in mm
Montage Flachschirmhaube mit Umluftset und Absenkrahmen

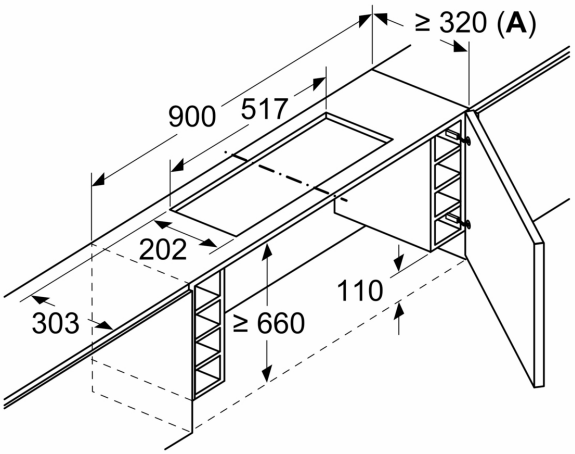

A: Siehe Kombinationstabelle

Maßzeichnungen

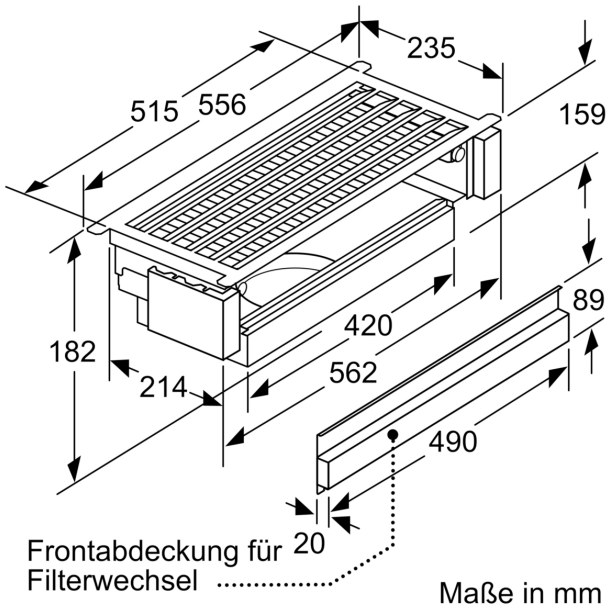

Maße in mm

Maße in mm
Montage Flachschirmhaube mit Umluftset

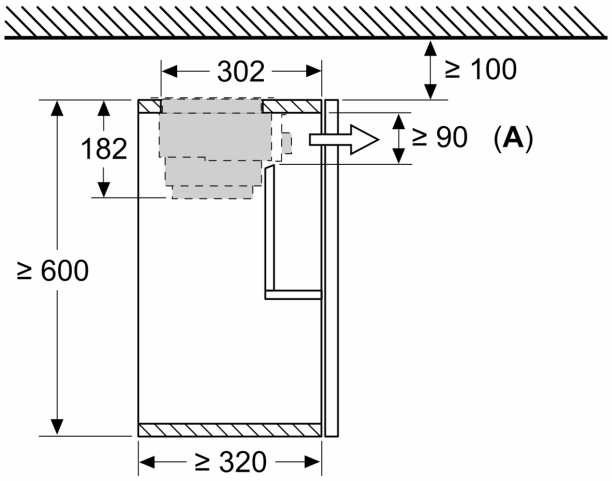

A: Filterwechsel

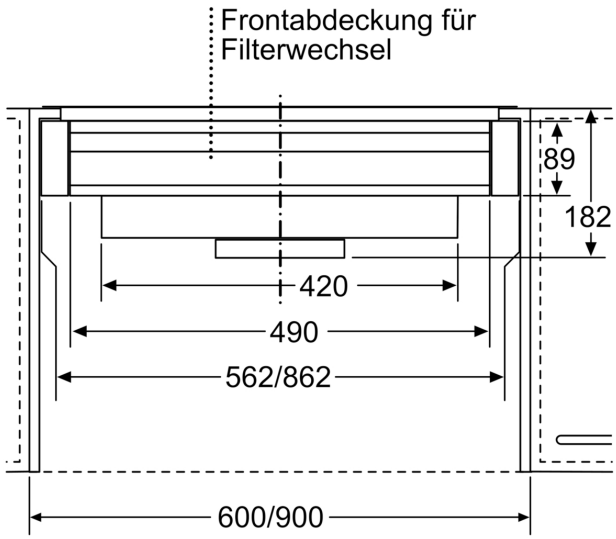

Maße in mm

Maße in mm
Montage Flachschirmhaube mit Umluftset

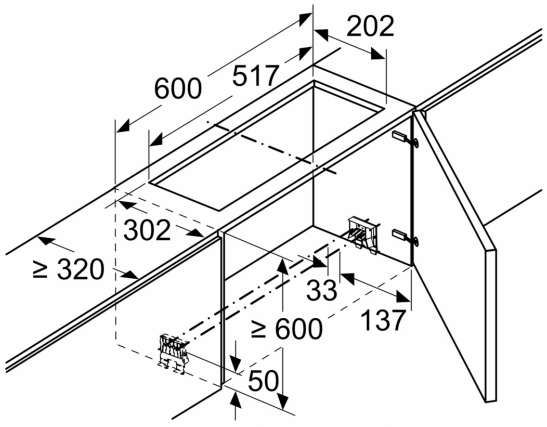

Einsatz eines Umluftsets bei Schränken mit Quertraverse (Lifttür) nicht möglich

Maße in mm
Montage Flachschirmhaube mit Umluftset

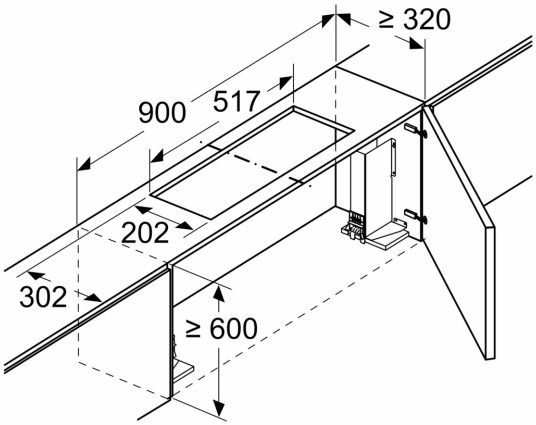

Einsatz eines Umluftsets bei Schränken mit Quertraverse (Lifttür) nicht möglich

Maße in mm
Montage Flachschirmhaube mit Umluftset und Absenkrahmen

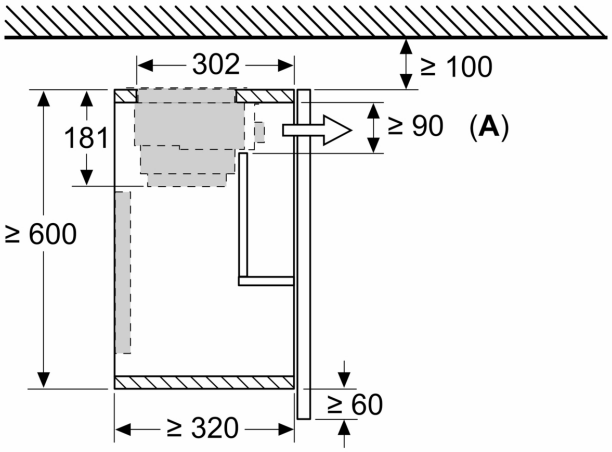

A: Filterwechsel

Maße in mm
Montage integrierte Designhaube mit Umluftset

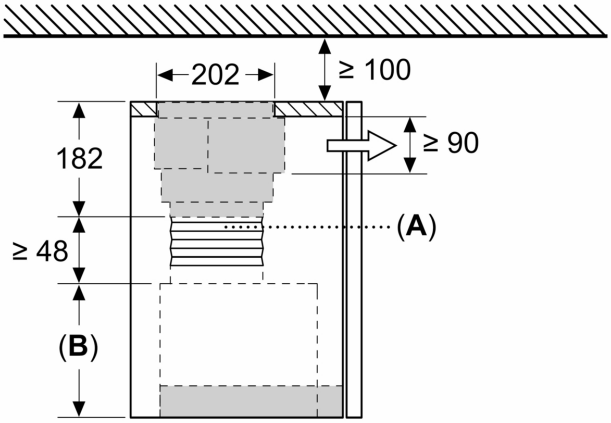

A: Flexschlauch
B: Gerätehöhe

Maße in mm
Montage integrierte Designhaube mit Umluftset

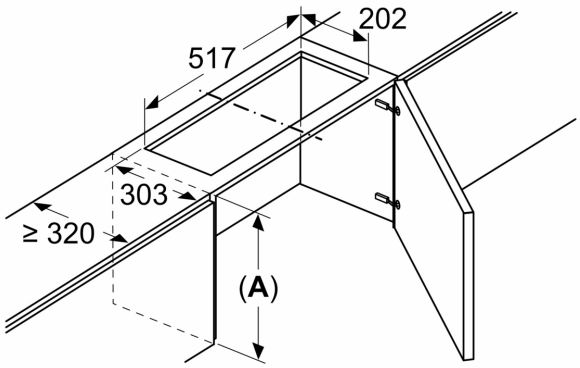

Einsatz eines Umluftsets bei Schränken mit Quertraverse (Lifttür) nicht möglich

A: ≥ Gerätehöhe + 230 mm