KAMINVERLÄNGERUNG, 1000 MM, METALL-OPTIK
Z51FBK1L2

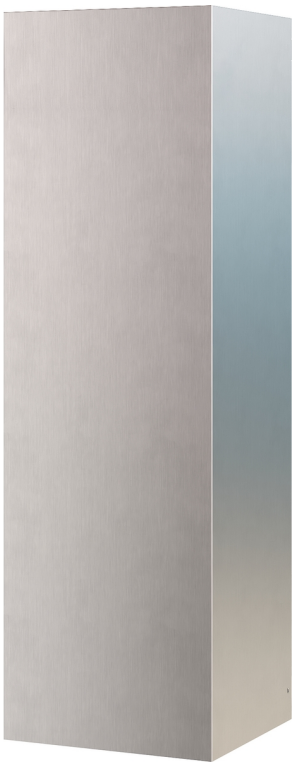

- √ Verlängerung 1000 mm (ohne Lüftungsschlitze) für Wandessen mit Kamin
- √ Die Oberflächen und Materialien sind glatt und leicht zu reinigen.
- √ Beschichtete Oberfläche zur Reduzierung von Fingerabdrücken

Ausstattung

Technische Daten

Abmessungen des verpackten Gerätes:	525x361x1190 mm
Abmessung der Palette:	172.5 x 80.0 x 120.0
Anzahl Geräte pro Palette:	6
Nettogewicht:	5.9 kg
Bruttogewicht:	9.8 kg
EAN-Nummer:	4242004288350

4 242004 288350

KAMINVERLÄNGERUNG, 1000 MM, METALL-OPTIK
Z51FBK1L2

Ausstattung

Sonderzubehör

- Verlängerung 1000 mm (ohne Lüftungsschlitze) für Wandessen mit Kamin
- Die Oberflächen und Materialien sind glatt und leicht zu reinigen.
- Beschichtete Oberfläche zur Reduzierung von Fingerabdrücken

KAMINVERLÄNGERUNG, 1000 MM, METALL-OPTIK
Z51FBK1L2

Maßzeichnungen

Maße in mm

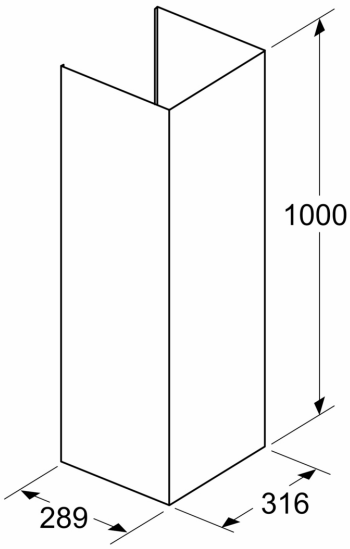

Maße in mm

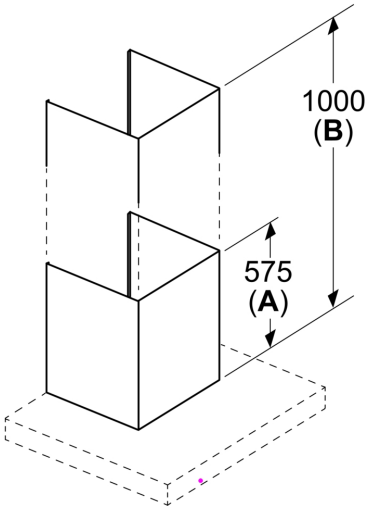

A: Standardstatus
B: Verlängerung