LONG-LIFE CLEAN AIR UMLUFTSET, METALL-OPTIK Z51FBI1L6

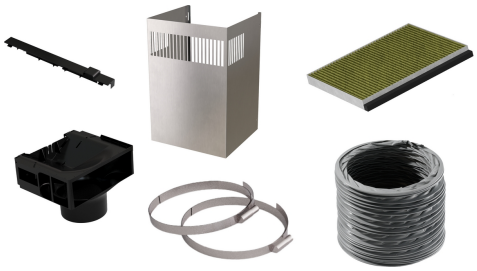

Umluftset mit Long-Life Clean Air Filter: Reinigt die Luft hochwirksam von Gerüchen mit einer bis zu 4-fach verlängerten Lebensdauer.

√ Umluftset: mit auffrischbarem Long-life Clean Air Filter.

Ausstattung

Technische Daten

Abmessungen des verpackten Gerätes: ..... 460x380x700 mm
Abmessung der Palette: ..... 200.0 x 80.0 x 120.0
Anzahl Geräte pro Palette: 12
Nettogewicht: ..... 5.4 kg
Bruttogewicht: ..... 6.1 kg
EAN-Nummer: 4242004288343

4 242004 288343

LONG-LIFE CLEAN AIR UMLUFTSET, METALL-OPTIK
Z51FBI1L6

Ausstattung

Sonderzubehör

- Für Umluftbetrieb
- Geeignet für Wandessen im Box-Design
- Bis zu 4-fache Verlängerung der Lebensdauer durch Auffrischung im Backofen (nach ca. 12 Monaten, 3 Stunden bei 100 °C Heißluft)
- Kosten- und abfallsparende Lösung
- Optimierte, hochwirksame Geruchsreduzierung
- Anti-Fisch-Funktion: Besondere Imprägnierung gegen Fischgeruch.
- Anti-Pollen-Funktion: Der Filter hält 99 % der luftgetragenen Pollen zurück und deaktiviert im Filter zurückgehaltene Allergene.
- Leicht zugängliche Geruchsfilter für einfache Wartung und mühelosen Filterwechsel.
- Bestehend aus einem Long-life Clean Air Aktivkohlefilter, Deflektor, flexiblem Schlauch, 2 Schlauchschellen und Befestigungsmaterial.

LONG-LIFE CLEAN AIR UMLUFTSET, METALL-OPTIK
Z51FBI1L6

Maßzeichnungen

Maße in mm

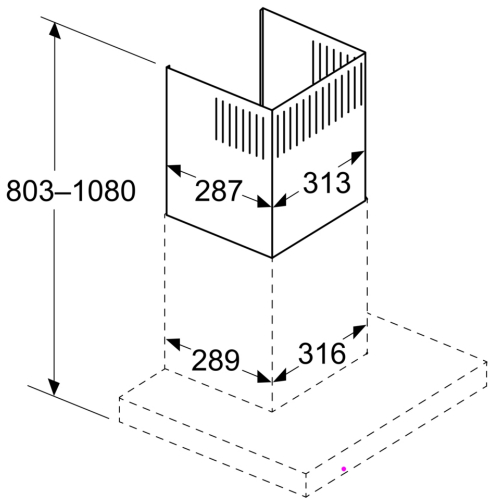

Maße in mm

