SIEMENS

iQ500, Wärmepumpen-Trockner, 8 kg, White
WT45R4A8

Der Wärmepumpentrockner mit bester Energieeffizienzklasse A+++, schonender Trocknung durch autoDry und der Outdoor-Funktion.

- ✓ Energieeffizienzklasse A+++ – Unsere energieeffizientesten Trockner.
- ✓ Alle Optionen und Funktionen stets im Blick und kinderleicht zu bedienen – großes LED-Display
- ✓ speedPack – Zeit sparen mit unseren schnellen, hocheffizienten Trocknern.
- ✓ autoDry – Schonendes, präzises Trocknen und Schutz für deine Kleidung.
- ✓ Outdoor-Programm – Trocknet auch wasserabweisende Outdoor-Bekleidung sicher und zuverlässig.

Sonderzubehör

WZ20160	Anschlussgarnitur Kondensat
WZ20600	Wollekorb
WZ27400	Verbindungssatz mit Auszug
WZ27410	Verbindungssatz

Ausstattung

Technische Daten

Bauform: ..... Freistehend
Arbeitsplatte abnehmbar: ..... Nein
Türöffnung: ..... Rechts
Länge Anschlusskabel: .....145.0 cm
Abmessungen des Gerätes: .....842x598x613 mm
Nettogewicht: ..... 50.8 kg
Fluorierte Treibhausgase: .....Nein
Hermetisch geschlossene Einrichtung: ..... Ja
Menge als CO2-Äquivalent: .....0.000 t
EAN-Nummer: 4242003867907
Anschlusswert: ..... 600 W
Absicherung: ..... 10 A
Spannung: .....220-240 V
Frequenz: ..... 50 Hz
Maximale Beladungsmenge: .....8.0 kg
Energieeffizienzklasse[1]: C
: ..... 0.97 kWh/Zyklus
: .....97 kWh/100 Zyklen
: .....91 %
: 1:40
: 2:39

4 242003 867907

[1] auf einer Energieeffizienzklassen-Skala von A bis G

SIEMENS

iQ500, Wärmepumpen-Trockner, 8 kg, White
WT45R4A8

Ausstattung

Leistung und Verbrauch

- Energieeffizienzklasse[1]: A+++
- Stromverbrauch[2]: 176 kWh
- Nennkapazität: 1 - 8 kg
- Programmlaufzeit[3]: 159 min
- Geräuschwert: 64 dB (A) re 1 pW
- Kondensationseffizienzklasse[4]: A
- Kondensationseffizienz[5]: 91 %

Programme

- Standardprogramme: Baumwolle, Pflegeleicht
- Spezialprogramme: Blusen/Hemden, Extra Fein, Handtücher, Schnell/Mix, Outdoor, Super 40, Wolle finish, Zeitprogramm kalt, Zeitprogramm warm

Optionen

- Knitterschutz 60 min am Programmende
- touchControl-Tasten: Fertig in, Knitterschutz, Programmdauer, Schontrocknen, Signal, Start / Nachlegen / Pause, Trocknungsgradfeinjustage, 24 h Fertig in

Komfort und Sicherheit

- easyClean Filter
- softDry-Trommelsystem: große Edelstahltrommel, Mitnehmer im Softdesign
- anti-vibration Design: mehr Stabilität und Laufruhe
- Drehwähler
- Großes, übersichtliches LED-Display für Restzeitanzeige und 24 h Endezeitvorwahl, Programmstatus, Zusatzfunktionen.
- AutoDry: feuchtegesteuerte Trocknungsprogramme
- Kunststofftür, weiß
- Metallverschlusshaken
- Seitlich öffnende Drehtür, Anschlag rechts
- Kindersicherung
- Signal am Programmende
- Komfort-Ablaufgarnitur

Technische Informationen

- unterschiebbar ab 85 cm Nischenhöhe
- Gerätemaße (H x B): 84.2 cm x 59.8 cm
- Gerätetiefe: 61.3 cm
- Gerätetiefe inkl. Türe: 64.3 cm
- Gerätetiefe mit geöffneter Türe: 110.5 cm
- Wärmepumpentechnologie mit umweltfreundlichem Kältemittel R290

[1] Auf einer Energieeffizienzklasse-Skala von A+++ bis D.

[2] Verbrauch pro Jahr bei 160 Standard-Trocknungszyklen im Standard-Baumwollprogramm bei Voll- und Teil-Befüllung inkl. Verbrauch der Betriebsarten mit geringer Leistungsaufnahme.

[3] Programmdauer des Standard-Baumwollprogramms bei Vollbeladung

[4] Auf einer Kondensationseffizienzklassen-Skala von A bis G

[5] Gewichtete Kondensationseffizienz des Standard-Baumwollprogramms bei vollständiger Befüllung und Teilbefüllung

SIEMENS

iQ500, Wärmepumpen-Trockner, 8 kg, White
WT45R4A8

Maßzeichnungen

Maße in mm

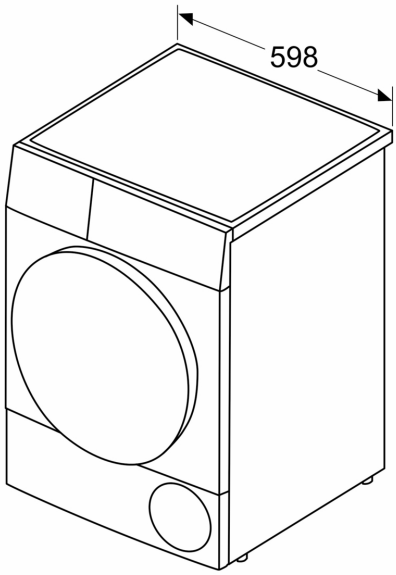
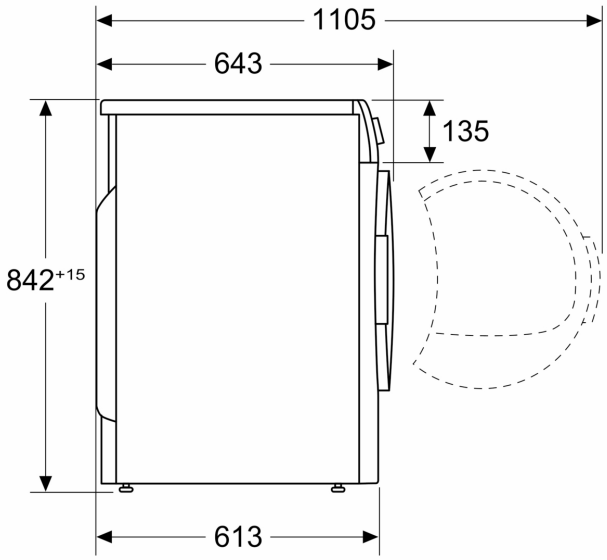
Maße in mm