Serie 8, Waschtrockner, Waschen 10,5 kg, Trocknen 6 kg, max. 1400 U/min.
WNC254A40







Waschtrockner mit automatischer Dosierung i-DOS in der Energieffizienzklasse A um Wasser, Waschmittel und Energie beim Waschen zu sparen. Automatische Dosierung, Waschen und Trocknen auf Knopfdruck.

- **Waschen und Trocknen**: bis zu 6 kg Wäsche in einem Durchgang waschen und trocknen oder bis zu 10,5 kg Wäsche nur waschen.
- **i-DOS**: Nie wieder manuell dosieren und dabei Waschmittel sparen.
- **Auto Dry**: trocknet deine Wäsche genauso, wie du es wünschst.
- **Home Connect**: smart vernetzte Hausgeräte erleichtern den Alltag.
- **Iron Assist**: eine clevere Dampfbehandlung, die die Fasern getrockneter Wäsche glättet.

Technische Daten

Energieeffizienzklasse im Wasch- und Trocken-Betrieb: ..... D
Energieeffizienzklasse im eco 40-60 Programm (EU 2017/1369): ..... A
Gewichteter Energieverbrauch in kWh pro 100 vollständige Wasch- und Trockenzyklen: ..... 305 kWh/100 Zyklen
Gewichteter Energieverbrauch in kWh pro 100 Waschzyklen im Programm eco 40-60: ..... 52 kWh/100 Zyklen
Maximale Beladungsmenge Waschen und Trocknen: ..... 6.0 kg
Maximale Beladungsmenge Waschen: ..... 10.5 kg
Wasserverbrauch in Litern im Wasch- und Trocken-Betrieb pro Zyklus: ..... 75 l
Wasserverbrauch in Litern im eco-Programm pro Zyklus: ..... 50 l
Dauer im vollständigen Wasch- und Trocken-Betrieb in Stunden und Minuten bei Nennkapazität: ..... 8:20 h
Dauer des Programms eco 40-60 in Stunden und Minuten bei Nennkapazität: ..... 4:00 h
Schleudereffizienzklasse: ..... B
Geräuschwert: ..... 70 dB(A) re 1 pW
Geräusch-Effizienzklasse: ..... A
Bauform: ..... Freistehend
Arbeitsplatte abnehmbar: ..... Nein
Türanschlag: ..... Links
Länge Anschlusskabel: ..... 201 cm
Abmessungen des Gerätes: ..... 848x598x622 mm
Nettogewicht: ..... 85.3 kg
Trommelvolumen: ..... 65 l
EAN-Nummer: 4242005349197

Sonderzubehör

WMZ2200	Bodenbefestigung
WMZ2381	Zulauf-Verlängerung
WMZMPF10	Mikroplastikfilter

4 242005 349197

Serie 8, Waschtrockner, Waschen 10,5 kg, Trocknen 6 kg, max. 1400 U/min.
WNC254A40

Waschtrockner mit automatischer Dosierung i-DOS in der Energieffizienzklasse A um Wasser, Waschmittel und Energie beim Waschen zu sparen. Automatische Dosierung, Waschen und Trocknen auf Knopfdruck.

Leistung und Verbrauch

- Energieeffizienzklasse Waschen und Trocknen[1]: D
- Energieeffizienzklasse Waschen[2]: A
- Stromverbrauch[3] / Wasserverbrauch[4] Waschen und Trocknen: 305 kWh / 75 Liter
- Stromverbrauch[5] / Wasserverbrauch[6] Waschen: 52 kWh / 50 Liter
- Beladung Waschen und Trocknen / Waschen: 1 - 6 kg / 1 - 10.5 kg
- Programmlaufzeit[7] Waschen und Trocknen / Waschen: 8:20 h:min / 4:00 h:min
- Schleudereffizienzklasse: B
- Schleuderdrehzahl**: 400 - 1400 U/Min.
- Geräuschwert: 70 dB (A) re 1 pW
- Geräuscheffizienzklasse: A

Programme

- Standardprogramme Waschen: Baumwolle, Pflegeleicht, Fein/Seide, Wolle/Handwäsche
- Spezialprogramme Waschen: Automatik Sanft, ExtraKurz 15', Schleudern/Abpumpen, weitere Programme über Home Connect, Sportswear, Spülen
- Alle gängigen Waschprogramme können wahlweise auch als reines Trockenprogramm oder als kombiniertes Wasch- und Trockenprogramm genutzt werden
- Standardprogramme Trocknen: Baumwolle, Pflegeleicht
- Spezialprogramme Trocknen: Auffrischen, Waschen & Trocknen 45'
- Zusätzliche Programme über Home Connect: Hemden, Feuchtigkeit entfernen, Wäsche erwärmen, Fast Hygiene, Automatik

Optionen

- Home Connect: Fernsteuerung, Energiemanagement, Ferndiagnose, IntelligentDry oder Programm Download. Halte Dein Hausgeräte dank Firmware-Update immer auf dem neuesten Stand.
- Fleckenautomatik - 3 Flecken stehen auf der Blende und weitere 13 Flecken stehen über Home Connect zur Verfügung
- SpeedPerfect: perfekt sauber in bis zu 65% weniger Zeit. ***
- Optionen Waschen: Bügelleicht, Drehzahlwahl, Extra Spülen, Fleckenautomatik, HygieneCare, i-DOS 1, i-DOS 2, Kindersicherung, Lieblingsprogramme, Fernstart, SpeedPerfect, Start / Pause, Temperaturwahl, Vorwäsche, Zeitvorwahl
- Optionen Trocknen: Bügeltrocken, Solo Trocknen, Schranktrocken, Schranktrocken+, Trockenziel, Waschen + Trocknen
- Trocknen-Option für die meisten Waschprogramme
- AutoDry-Funktion, Zeitprogramme

Komfort und Sicherheit

- i-DOS: dosiert vollautomatisch Flüssigwaschmittel und Weichspüler
- Großes Touch LED-Display für Statusanzeige, Temperaturwahl, Schleuderdezahl, Restzeitanzeige, Endezeitvorwahl und Beladungsempfehlung
- Trommelinnenbeleuchtung: LED
- 10 Jahre Motorgarantie, SilentPowerDrive: leiser Motor mit langer Lebensdauer
- 10 Jahre Motorgarantie
- Außergewöhnlich komfortable Steuerung dank abgeschrägter Bedienblende für bessere Lesbarkeit und mehr Ergonomie
- AntiVibration Design: mehr Stabilität und Laufruhe
- Nachlegefunktion: Die Nachlegefunktion ermöglicht Ihnen das Nachlegen von Wäschestücken sogar nach Start des Waschprogramms.
- ActiveWater Plus: für effizienteste Wassernutzung auch bei kleinen Waschladungen dank automatischer Beladungskennung.
- Geräuschdämmung
- Wartungsfreier Wärmetauscher: automatische Flusenentfernung
- Schaumerkennung
- Türanschlag links
- AquaStop®: eine Bosch Garantie bei Wasserschäden - ein Geräteleben lang*

Technische Informationen

- Stapelbar als Wasch-Trockensäule, mit dem zum Trockner passenden Verbindungssatz (Sonderzubehör)
- unterschiebbar ab 85 cm Nischenhöhe
- Gerätemaße (H x B): 84.8 cm x 59.8 cm
- Gerätetiefe: 62.2 cm
- Gerätetiefe inkl. Tür: 65.4 cm
- Gerätetiefe mit geöffneter Tür: 114.2 cm

1 2 Auf einer Energieeffizienzklassen-Skala von A bis G

3 Energieverbrauch in kWh für 100 Zyklen "Waschen und Trocknen" (im Programm Eco 40-60)

[4] Gewichteter Wasserverbrauch in Litern pro Zyklus "Waschen und Trocknen" (im Programm Eco 40-60)

5 Energieverbrauch in kWh für 100 Waschzyklen (im Programm Eco 40-60)

[6] Gewichteter Wasserverbrauch in Litern pro Waschgang (im Programm Eco 40-60)

[7] Laufzeit für das Programm Eco 40-60, im Zyklus "Waschen und Trocknen" / nur im Waschzyklus

** Die maximale Schleuderdrehzahl wird im Fall von Wäscheunwuchten automatisch reduziert.

* Garantiebedingungen finden Sie unter https://www.bosch-home.com/de/service/garantie/weitere-garantien/aquastop

*** Vergleich zwischen der Programmdauer von Pflegeleicht 40 ° C und der Programmdauer von Pflegeleicht 40 ° C + aktivierter SpeedPerfect Option

Serie 8, Waschtrockner, Waschen 10,5 kg, Trocknen 6 kg, max. 1400 U/min.
WNC254A40

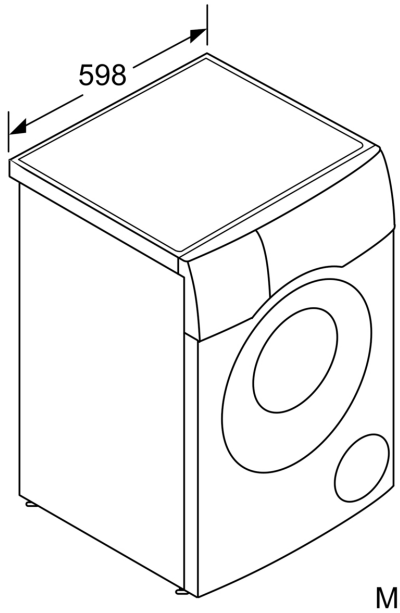

Maße in mm

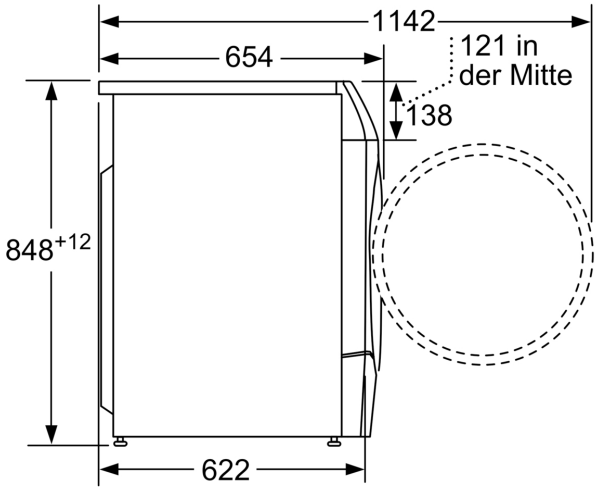

Maße in mm