N 90, INDUKTIONSKOCHFELD, 80 CM, MIT RAHMEN AUFLIEGEND
T68STY4L0

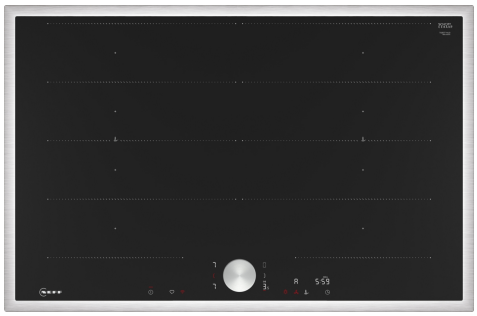

- √ Twist Pad®: der abnehmbare, magnetische Drehknopf ermöglicht dir eine präzise und bequeme Steuerung.
- √ Intuitive Flexzonen: Kochgeschirr platzieren und los! Größe, Form und Position werden sofort erkannt.
- √ Home Connect: überwachen Sie Ihr Kochfeld über die App.
- √ Smart Hood Automatic: der passende Dunstabzug regelt seine Leistung während des Kochens automatisch.
- √ Bratsensor 70° bis 220 °C: überwacht die gewünschte Temperatur und verhindert Anbrennen.

Sonderzubehör

Z1365WX0	Kabelloses Speisenthermometer
Z9401FF0	Flex Pfanne, groß
Z9401TY0	Teppan Yaki
Z9403FF0	Flex Pfannen-Set, 3-teilig
Z9404FF0	Flex Pfannen-Set, 4-teilig
Z9404SE0	4 teiliges Topfset
Z9406SE0	6 teiliges Topfset
Z9416X2	Grillplatte
Z9424CF0	Bratpfanne, beschichtet 24cm Ø
Z9428CF0	Bratpfanne, beschichtet 28cm Ø
Z943SE0	3-er Set best aus 2 Töpfen + 1 Pfanne
Z9801TWS0	Twist Pad, Metallic Silver

Ausstattung

Technische Daten

Geräteart: ..... Kochstelle Glaskeramik
Bauform: ..... Einbau
Beheizungsart: ..... Elektro-Kochfeld
Anzahl der Kochzonen: 4
Nischenmaße für Installation (H x B x T): ..55 x 780-780 x 500-500 mm
Breite: ..... 802 mm
Abmessungen des Gerätes: ..... 55x802x523 mm
Abmessungen des verpackten Gerätes: ..... 120x950x600 mm
Nettogewicht: ..... 16.8 kg
Bruttogewicht: ..... 18.4 kg
Restwärmeanzeige: ..... Getrennt
Lage der Steuerung: ..... Vorne
Oberflächenmaterial: ..... Glaskeramik
Oberflächenfarbe: ..... Schwarz, Edelstahl
Rahmenfarbe: ..... Edelstahl
Länge Anschlusskabel: ..... 110 cm
EAN-Nummer: 4242004269854
Absicherung: ..... GENERAL.N_A A
Spannung: ..... 220-240 V
Frequenz: ..... 50; 60 Hz

4 242004 269854

N 90, INDUKTIONSKOCHFELD, 80 CM, MIT RAHMEN AUFLIEGEND
T68STY4L0

Ausstattung

- 80 cm: Platz für 4 Töpfe oder Pfannen.

Flexibilität der Kochzonen

- Kochzone vorne links: 190 mm, 230 mm, 2.2 kW (maximale Leistung 3.7 kW)
- Kochzone hinten links: 190 mm, 230 mm, 2.2 kW (maximale Leistung 3.7 kW)
- Kochzone hinten rechts: 190 mm, 230 mm , 2.2 kW (maximale Leistung 3.7 kW)
- Kochzone vorne rechts: 190 mm, 230 mm, 2.2 kW (maximale Leistung 3.7 kW)

Benutzerfreundlichkeit

- 17 Leistungsstufen: Stellen Sie die Hitze mit 17 Leistungsstufen (9 Hauptstufen und 8 Zwischenstufen) präzise ein.

Zeitersparnis und Effizienz

- PowerBoost-Funktion für alle Kochzonen
- - Mit 50 % mehr Leistung z. B. Wasser schneller zum Kochen bringen als auf höchster Leistungsstufe.
- ja: Wenn Sie einen Topf auf eine andere Kochzone stellen, übertragen Sie alle vorherigen Einstellungen durch einmaliges Bestätigen in die neue Zone.

Kochunterstützung

- 11 Bratbereiche verhindern ein Anbrennen durch die automatische Temperaturregelung des Sensors.
- Kochassistent: Finden Sie einfach die richtige Temperatureinstellung für ein bestimmtes Gericht über die Home Connect-App.

Konnektivität

- Remote Monitoring und Control: Überprüfen Sie, ob das Kochfeld auch dann ausgeschaltet ist, wenn Sie nicht zu Hause sind, und suchen Sie in der Home Connect-App nach Rezepten oder zusätzlichen Funktionen.
- Dunstabzugshaube (WLAN): Aktiviert den Dunstabzug beim Kochen automatisch, dank der WiFi-Verbindung von Kochfeld und geeignetem Dunstabzug.
- ja. Die Dunstabzugshaube passt die Leistungsstufe automatisch an, da das Kochfeld kontinuierlich Kochdaten liefert (mit passender Dunstabzugshaube und verbundenem Home Connect-Konto).

Sicherheit

- 2-stufige Restwärmeanzeige je Kochzone: Zeigt an welche Kochzonen noch heiß oder warm sind.
- Hauptschalter: Alle Kochzonen auf einmal ausschalten.

N 90, INDUKTIONSKOCHFELD, 80 CM, MIT RAHMEN AUFLIEGEND
T68STY4L0

Maßzeichnungen

Maße in mm

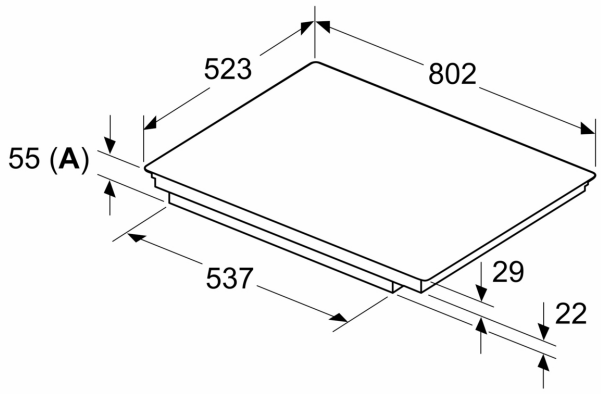

A: Eintauchtiefe

Maße in mm

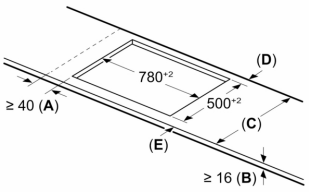

C	D	E
585–600	50	≥ 35
> 600	≥ 50	≥ 50

A: Min. Abstand vom Kochfeldausschnitt bis zur Wand

B: Der Abstand zwischen der Oberfläche der Arbeitsplatte und dem oberen Bereich der Backofenfront muss 30 mm betragen

Siehe Platzbedarf für den Backofen

Die Arbeitsplatte, in die das Kochfeld eingebaut wird, muss Belastungen von ca. 60 kg standhalten; gegebenenfalls müssen geeignete Unterkonstruktionen verwendet werden

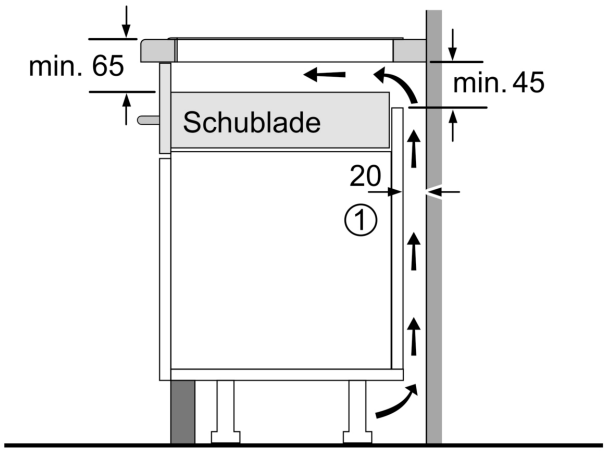

1
Lüftungsspalt muß vorgesehen werden.

Maße in mm

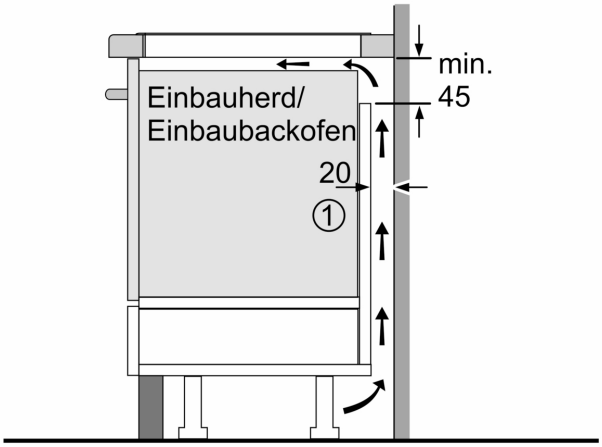

1
Lüftungsspalt muß vorgesehen werden.

Maße in mm
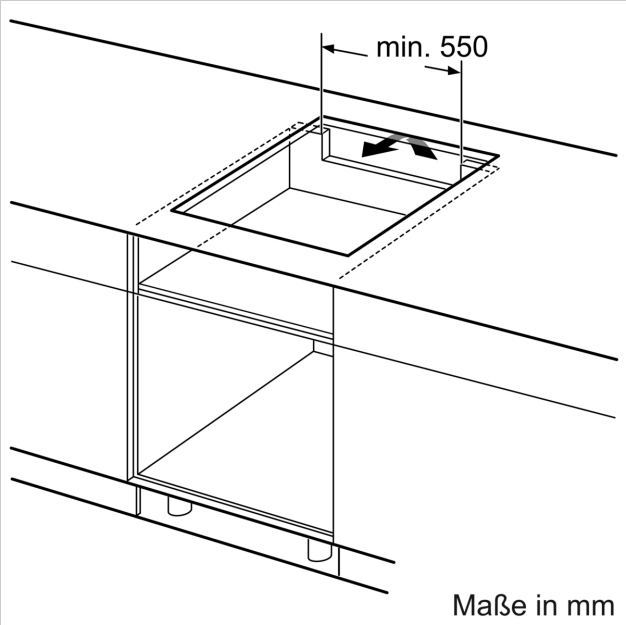
Maßzeichnungen