N 90, INDUKTIONSKOCHFELD, 60 CM
T66YYY4C0



- √ Twist Pad Flex®: unsere magnetisch abnehmbare Einknopf-Bedienung zum Drehen für die mühelose Steuerung des Kochfeldes.
- √ Flex Design: verändern Sie den Stil Ihrer Küche ganz nach Ihrem Geschmack. Zu jeder Zeit.
- √ Intuitive Flexzonen: Kochgeschirr platzieren und los! Größe, Form und Position werden sofort erkannt.
- √ Home Connect: überwachen Sie Ihr Kochfeld über die App.
- √ Smart Hood Automatic: der passende Dunstabzug regelt seine Leistung während des Kochens automatisch.

Sonderzubehör

Z1365WX0 Kabelloses Speisenthermometer, Z9401FF0 Flex Pfanne, groß, Z9401TY0 Teppan Yaki, Z9403FF0 Flex Pfannen-Set, 3-teilig, Z9404FF0 Flex Pfannen-Set, 4-teilig, Z9404SE0 4 teiliges Topfset, Z9406SE0 6 teiliges Topfset, Z9416X2 Grillplatte, Z9424CF0 Bratpfanne, beschichtet 24cm Ø, Z9428CF0 Bratpfanne, beschichtet 28cm Ø, Z943SE0 3-er Set best aus 2 Töpfen + 1 Pfanne, Z9801TWAY0 Twist Pad Flex, Anthracite Grey, Z9801TWBY0 Twist Pad Flex, Brushed Bronze, Z9801TWDY0 Twist Pad Flex, Deep Black, Z9801TWMY0 Twist Pad Flex, Metallic Silver, Z9802PFAY0 Flex Design Leisten Kochfeld A.Grey, Z9802PFBY0 Flex Design Leisten Kochfeld B.Bronze, Z9802PFDY0 Flex Design Leisten Kochfeld Deep Black, Z9802PFMY0 Flex Design Leisten Kochfeld M.Silver

Sonderzubehör

Z9801TWAY0	Twist Pad Flex, Anthracite Grey
Z9801TWBY0	Twist Pad Flex, Brushed Bronze
Z9801TWDY0	Twist Pad Flex, Deep Black
Z9801TWMY0	Twist Pad Flex, Metallic Silver
Z9802PFAY0	Flex Design Leisten Kochfeld A.Grey
Z9802PFBY0	Flex Design Leisten Kochfeld B.Bronze
Z9802PFDY0	Flex Design Leisten Kochfeld Deep Black
Z9802PFMY0	Flex Design Leisten Kochfeld M.Silver

Ausstattung

Technische Daten

Geräteart: ..... Kochstelle Glaskeramik
Bauform: ..... Einbau
Beheizungsart: ..... Elektro-Kochfeld
Anzahl der Kochzonen: 4
Nischenmaße für Installation (H x B x T): ..51 x 560-560 x 490-500 mm
Breite: .....614 mm
Abmessungen des Gerätes: ..... 51x614x527 mm
Abmessungen des verpackten Gerätes: ..... 126x753x608 mm
Nettogewicht: ..... 14.0 kg
Bruttogewicht: ..... 15.1 kg
Restwärmeanzeige: ..... Getrennt
Lage der Steuerung: ..... Vorne
Oberflächenmaterial: ..... Glaskeramik
Oberflächenfarbe: ..... Schwarz
Rahmenfarbe: .....Auswahl: Brushed Bronze, Anthracite Grey, Deep Black oder Metallic Silver
Länge Anschlusskabel: ..... 110 cm
EAN-Nummer: 4242004269588
Absicherung: ..... GENERAL.N_A A
Spannung: ..... 220-240 V
Frequenz: .....50; 60 Hz

4 242004 269588

N 90, INDUKTIONSKOCHFELD, 60 CM
T66YYY4C0

Ausstattung

- 60 cm: Platz für 4 Töpfe oder Pfannen.

Flexibilität der Kochzonen

- Kochzone vorne links: 230 mm, 190 mm, 2.2 kW (maximale Leistung 3.7 kW)
- Kochzone hinten links: 230 mm, 190 mm, 2.2 kW (maximale Leistung 3.7 kW)
- Kochzone hinten rechts: 230 mm, 190 mm , 2.2 kW (maximale Leistung 3.7 kW)
- Kochzone vorne rechts: 230 mm, 190 mm, 2.2 kW (maximale Leistung 3.7 kW)

Benutzerfreundlichkeit

- 17 Leistungsstufen: Stellen Sie die Hitze mit 17 Leistungsstufen (9 Hauptstufen und 8 Zwischenstufen) präzise ein.

Zeitersparnis und Effizienz

- PowerBoost-Funktion für alle Kochzonen
- - Mit 50 % mehr Leistung z. B. Wasser schneller zum Kochen bringen als auf höchster Leistungsstufe.
- ja: Wenn Sie einen Topf auf eine andere Kochzone stellen, übertragen Sie alle vorherigen Einstellungen durch einmaliges Bestätigen in die neue Zone.

Kochunterstützung

- 11 Bratbereiche verhindern ein Anbrennen durch die automatische Temperaturregelung des Sensors.
- Kochassistent: Finden Sie einfach die richtige Temperatureinstellung für ein bestimmtes Gericht über die Home Connect-App.

Konnektivität

- Remote Monitoring und Control: Überprüfen Sie, ob das Kochfeld auch dann ausgeschaltet ist, wenn Sie nicht zu Hause sind, und suchen Sie in der Home Connect-App nach Rezepten oder zusätzlichen Funktionen.
- Dunstabzugshaube (WLAN): Aktiviert den Dunstabzug beim Kochen automatisch, dank der WiFi-Verbindung von Kochfeld und geeignetem Dunstabzug.
- ja. Die Dunstabzugshaube passt die Leistungsstufe automatisch an, da das Kochfeld kontinuierlich Kochdaten liefert (mit passender Dunstabzugshaube und verbundenem Home Connect-Konto).

Sicherheit

- 2-stufige Restwärmeanzeige je Kochzone: Zeigt an welche Kochzonen noch heiß oder warm sind.
- Hauptschalter: Alle Kochzonen auf einmal ausschalten.

N 90, INDUKTIONSKOCHFELD, 60 CM
T66YYY4C0

Maßzeichnungen

Maße in mm

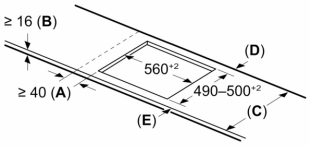

C	D	E
585–600	50	≥ 35
> 600	≥ 50	≥ 50

A: Min. Abstand vom Kochfeldausschnitt bis zur Wand

B: Der Abstand zwischen der Oberfläche der Arbeitsplatte und dem oberen Bereich der Backofenfront muss 30 mm betragen

Siehe Platzbedarf für den Backofen

Die Arbeitsplatte, in die das Kochfeld eingebaut wird, muss Belastungen von ca. 60 kg standhalten; gegebenenfalls müssen geeignete Unterkonstruktionen verwendet werden

Maße in mm

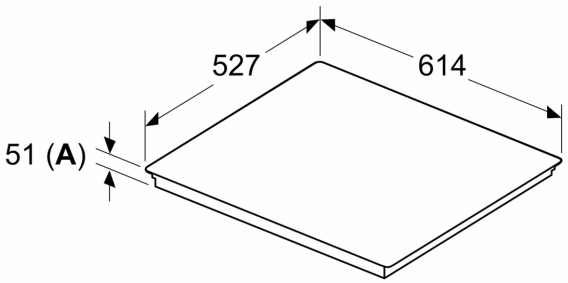

A: Eintauchtiefe

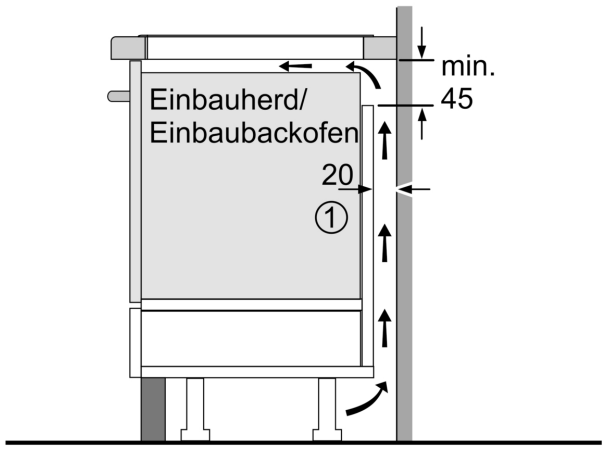

① Lüftungsspalt muß vorgesehen werden.

Maße in mm

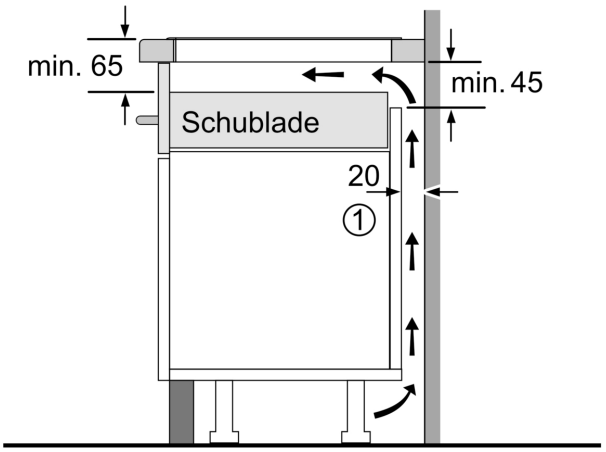

① Lüftungsspalt muß vorgesehen werden.

Maße in mm

Maßzeichnungen

