N 70, INDUKTIONSKOCHFELD, 80 CM
T58PHW1L0

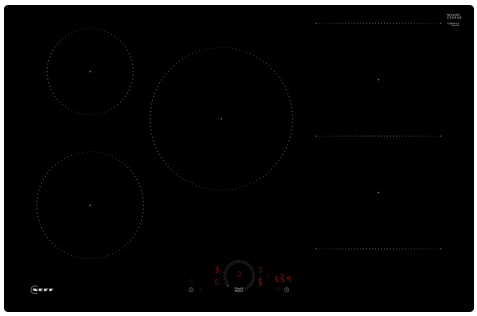

- √ Twist Touch®: steuere dein Kochfeld per Fingerdreh.
- √ Combi Induction: verbinden Sie für Ihre großen Töpfe einfach zwei Kochzonen zu einer.
- √ Home Connect: überwachen Sie Ihr Kochfeld über die App.
- √ Smart Hood Automatic: der passende Dunstabzug regelt seine Leistung während des Kochens automatisch.
- √ Favourite: speichern und verwalten Sie ihre Lieblingseinstellungen.

Sonderzubehör

Z1365WX0	Kabelloses Speisenthermometer
Z9401TY0	Teppan Yaki
Z9404SE0	4 teiliges Topfset
Z9406SE0	6 teiliges Topfset
Z9416X2	Grillplatte
Z943SE0	3-er Set best aus 2 Töpfen + 1 Pfanne

Ausstattung

Technische Daten

Geräteart: ..... Kochstelle Glaskeramik
Bauform: ..... Einbau
Beheizungsart: ..... Elektro-Kochfeld
Anzahl der Kochzonen: 5
Breite: ..... 792 mm
Abmessungen des Gerätes: ..... 56x792x512 mm
Abmessungen des verpackten Gerätes: ..... 126x953x608 mm
Nettogewicht: ..... 14.9 kg
Bruttogewicht: ..... 16.3 kg
Restwärmeanzeige: ..... Getrennt
Lage der Steuerung: ..... Vorne
Oberflächenmaterial: ..... Glaskeramik
Oberflächenfarbe: ..... Schwarz
Länge Anschlusskabel: ..... 110 cm
EAN-Nummer: 4242004273097
Absicherung: ..... GENERAL.N_A A
Spannung: ..... 220-240 V
Frequenz: ..... 50; 60 Hz

4 242004 273097

N 70, INDUKTIONSKOCHFELD, 80 CM
T58PHW1L0

Ausstattung

- 80 cm: Platz für 5 Töpfe oder Pfannen.

Flexibilität der Kochzonen

- Kochzone vorne links: 180 mm, 2 kW (maximale Leistung 3.1 kW)
- Kochzone hinten links: 145 mm, 1.6 kW (maximale Leistung 2.2 kW)
- Kochzone hinten rechts: 190 mm, 210 mm , 2.5 kW (maximale Leistung 3.7 kW)
- Kochzone vorne rechts: 190 mm, 210 mm, 2.5 kW (maximale Leistung 3.7 kW)

Benutzerfreundlichkeit

- 17 Leistungsstufen: Stellen Sie die Hitze mit 17 Leistungsstufen (9 Hauptstufen und 8 Zwischenstufen) präzise ein.

Zeitersparnis und Effizienz

- PowerBoost-Funktion für alle Kochzonen
- - Mit 50 % mehr Leistung z. B. Wasser schneller zum Kochen bringen als auf höchster Leistungsstufe.

Konnektivität

- Remote Monitoring und Control: Überprüfen Sie, ob das Kochfeld auch dann ausgeschaltet ist, wenn Sie nicht zu Hause sind, und suchen Sie in der Home Connect-App nach Rezepten oder zusätzlichen Funktionen.
- Dunstabzugshaube (WLAN): Aktiviert den Dunstabzug beim Kochen automatisch, dank der WiFi-Verbindung von Kochfeld und geeignetem Dunstabzug.
- ja. Die Dunstabzugshaube passt die Leistungsstufe automatisch an, da das Kochfeld kontinuierlich Kochdaten liefert (mit passender Dunstabzugshaube und verbundenem Home Connect-Konto).

Sicherheit

- 2-stufige Restwärmeanzeige je Kochzone: Zeigt an welche Kochzonen noch heiß oder warm sind.
- Hauptschalter: Alle Kochzonen auf einmal ausschalten.

N 70, INDUKTIONSKOCHFELD, 80 CM
T58PHW1L0

Maßzeichnungen

Maße in mm

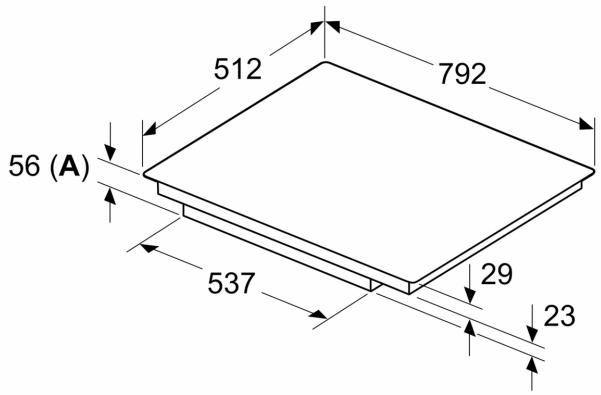

A: Eintauchtiefe

Maße in mm

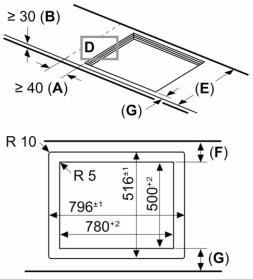

A: Min. Abstand vom Kochfeldausschnitt bis zur Wand
B: Der Abstand zwischen der Oberfläche der Arbeitsplatte und dem oberen Bereich der Backofenfront muss 30 mm betragen

Siehe Platzbedarf für den Backofen

C: Fase max. 1 mm
Die Arbeitsplatte, in die das Kochfeld eingebaut wird, muss Belastungen von ca. 60 kg standhalten; gegebenenfalls müssen geeignete Unterkonstruktionen verwendet werden

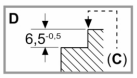

E	F	G
585–600	50	≥ 35
> 600	≥ 50	≥ 50

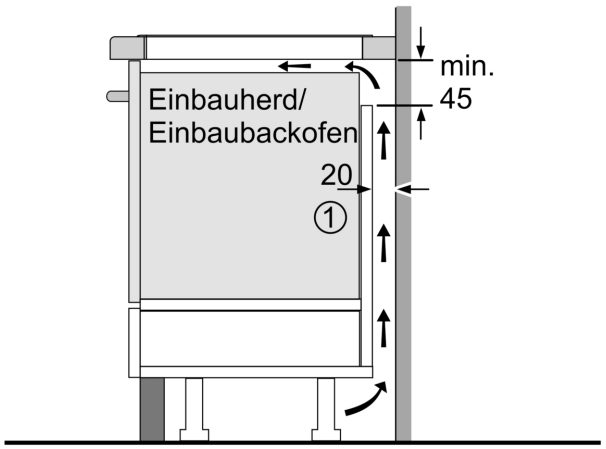

① Lüftungsspalt muß vorgesehen werden.

Maße in mm

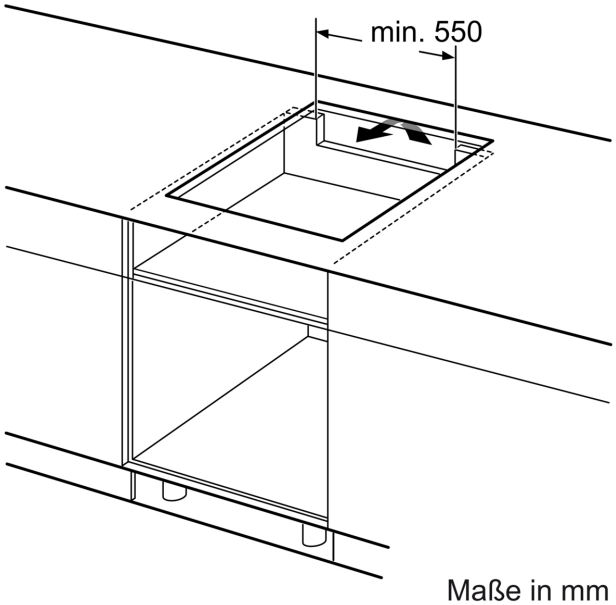

Maße in mm

Maßzeichnungen

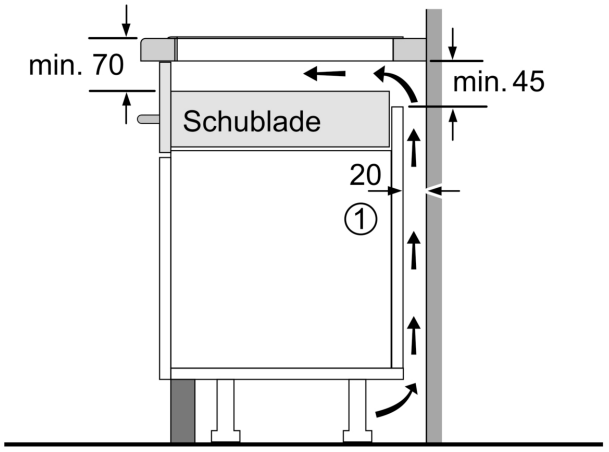

① Lüftungsspalt muß vorgesehen werden.

Maße in mm