N 90, INDUKTIONSKOCHFELD, 60 CM
T56YYF4C0



- √ Twist Pad Flex®: unsere magnetisch abnehmbare Einknopf-Bedienung zum Drehen für die mühelose Steuerung des Kochfeldes.
- √ Flex Design: verändern Sie den Stil Ihrer Küche ganz nach Ihrem Geschmack. Zu jeder Zeit.
- √ Home Connect: überwachen Sie Ihr Kochfeld über die App.
- √ Smart Hood Automatic: der passende Dunstabzug regelt seine Leistung während des Kochens automatisch.
- √ Bratsensor 70° bis 220 °C: überwacht die gewünschte Temperatur und verhindert Anbrennen.

Sonderzubehör

Z1365WX0 Kabelloses Speisenthermometer, Z9404SE0 4 teiliges Topfset, Z9406SE0 6 teiliges Topfset, Z9424CF0 Bratpfanne, beschichtet 24cm Ø, Z9428CF0 Bratpfanne, beschichtet 28cm Ø, Z943SE0 3-er Set best aus 2 Töpfen + 1 Pfanne, Z9801TWAY0 Twist Pad Flex, Anthracite Grey, Z9801TWBY0 Twist Pad Flex, Brushed Bronze, Z9801TWDY0 Twist Pad Flex, Deep Black, Z9801TWMY0 Twist Pad Flex, Metallic Silver, Z9802PFAY0 Flex Design Leisten Kochfeld A.Grey, Z9802PFBY0 Flex Design Leisten Kochfeld B.Bronze, Z9802PFDY0 Flex Design Leisten Kochfeld Deep Black, Z9802PFMY0 Flex Design Leisten Kochfeld M.Silver

Sonderzubehör

Z9801TWAY0 Twist Pad Flex, Anthracite Grey
Z9801TWBY0 Twist Pad Flex, Brushed Bronze
Z9801TWDY0 Twist Pad Flex, Deep Black
Z9801TWMY0 Twist Pad Flex, Metallic Silver
Z9802PFAY0 Flex Design Leisten Kochfeld A.Grey
Z9802PFBY0 Flex Design Leisten Kochfeld B.Bronze
Z9802PFDY0 Flex Design Leisten Kochfeld Deep Black
Z9802PFMY0 Flex Design Leisten Kochfeld M.Silver

Ausstattung

Technische Daten

Geräteart: ..... Kochstelle Glaskeramik
Bauform: ..... Einbau
Beheizungsart: ..... Elektro-Kochfeld
Anzahl der Kochzonen: 4
Nischenmaße für Installation (H x B x T): ..51 x 560-560 x 490-500 mm
Breite: .....614 mm
Abmessungen des Gerätes: ..... 51x614x527 mm
Abmessungen des verpackten Gerätes: ..... 126x753x608 mm
Nettogewicht: ..... 12.4 kg
Bruttogewicht: ..... 13.5 kg
Restwärmeanzeige: ..... Getrennt
Lage der Steuerung: ..... Vorne
Oberflächenmaterial: ..... Glaskeramik
Oberflächenfarbe: ..... Schwarz
Rahmenfarbe: .....Auswahl: Brushed Bronze, Anthracite Grey, Deep Black oder Metallic Silver
Länge Anschlusskabel: ..... 110 cm
EAN-Nummer: 4242004269120
Absicherung: ..... GENERAL.N_A A
Spannung: ..... 220-240 V
Frequenz: .....50; 60 Hz

4 242004 269120

N 90, INDUKTIONSKOCHFELD, 60 CM
T56YYF4C0

Ausstattung

- 60 cm: Platz für 4 Töpfe oder Pfannen.

Flexibilität der Kochzonen

- Kochzone vorne links: 180 mm, 2 kW (maximale Leistung 3.1 kW)
- Kochzone hinten links: 180 mm, 280 mm, 2 kW (maximale Leistung 3.1 kW)
- Kochzone hinten rechts: 145 mm , 1.6 kW (maximale Leistung 2.2 kW)
- Kochzone vorne rechts: 210 mm, 2.5 kW (maximale Leistung 3.7 kW)

Benutzerfreundlichkeit

- 17 Leistungsstufen: Stellen Sie die Hitze mit 17 Leistungsstufen (9 Hauptstufen und 8 Zwischenstufen) präzise ein.

Zeitersparnis und Effizienz

- PowerBoost-Funktion für alle Kochzonen
- - Mit 50 % mehr Leistung z. B. Wasser schneller zum Kochen bringen als auf höchster Leistungsstufe.

Kochunterstützung

- 11 Bratbereiche verhindern ein Anbrennen durch die automatische Temperaturregelung des Sensors.
- Kochassistent: Finden Sie einfach die richtige Temperatureinstellung für ein bestimmtes Gericht über die Home Connect-App.

Konnektivität

- Remote Monitoring und Control: Überprüfen Sie, ob das Kochfeld auch dann ausgeschaltet ist, wenn Sie nicht zu Hause sind, und suchen Sie in der Home Connect-App nach Rezepten oder zusätzlichen Funktionen.
- Dunstabzugshaube (WLAN): Aktiviert den Dunstabzug beim Kochen automatisch, dank der WiFi-Verbindung von Kochfeld und geeignetem Dunstabzug.
- ja. Die Dunstabzugshaube passt die Leistungsstufe automatisch an, da das Kochfeld kontinuierlich Kochdaten liefert (mit passender Dunstabzugshaube und verbundenem Home Connect-Konto).

Sicherheit

- 2-stufige Restwärmeanzeige je Kochzone: Zeigt an welche Kochzonen noch heiß oder warm sind.
- Hauptschalter: Alle Kochzonen auf einmal ausschalten.

N 90, INDUKTIONSKOCHFELD, 60 CM
T56YYF4C0

Maßzeichnungen

Maße in mm

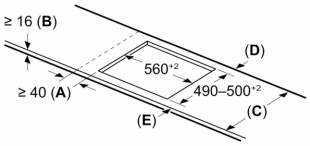

C	D	E
585–600	50	≥ 35
> 600	≥ 50	≥ 50

A: Min. Abstand vom Kochfeldausschnitt bis zur Wand

B: Der Abstand zwischen der Oberfläche der Arbeitsplatte und dem oberen Bereich der Backofenfront muss 30 mm betragen

Siehe Platzbedarf für den Backofen

Die Arbeitsplatte, in die das Kochfeld eingebaut wird, muss Belastungen von ca. 60 kg standhalten; gegebenenfalls müssen geeignete Unterkonstruktionen verwendet werden

Maße in mm

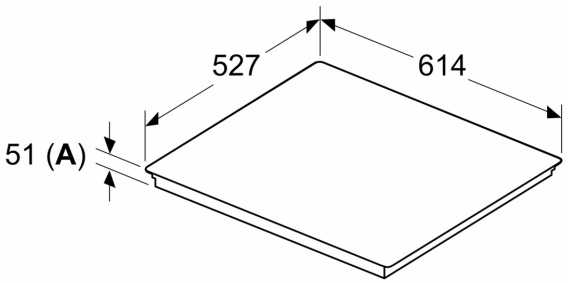

A: Eintauchtiefe

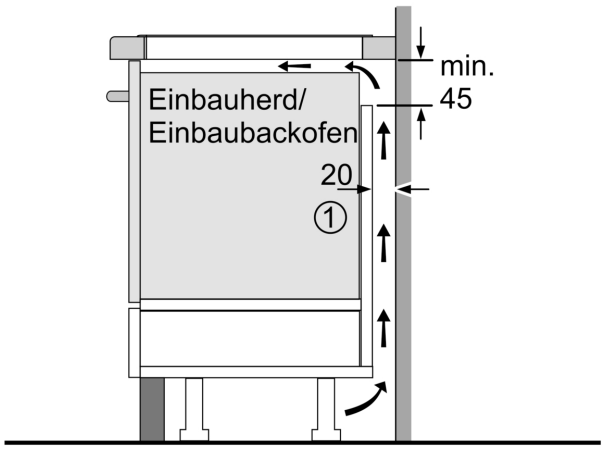

① Lüftungsspalt muß vorgesehen werden.

Maße in mm

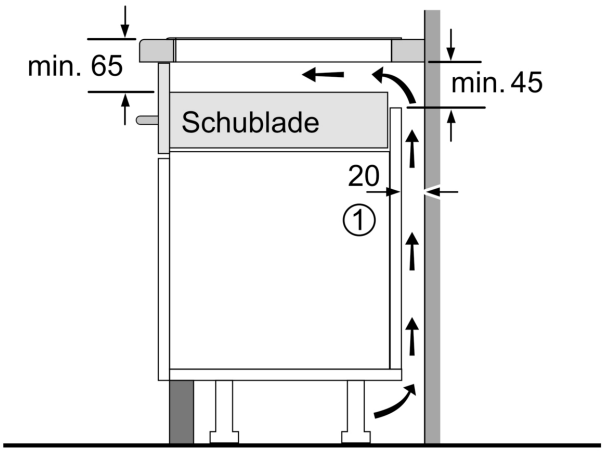

① Lüftungsspalt muß vorgesehen werden.

Maße in mm

Maßzeichnungen

