N 70, INDUKTIONSKOCHFELD, 60 CM
T56YHF1C0

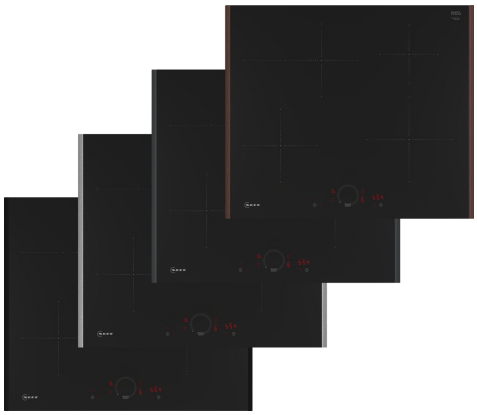

- √ Twist Touch®: steuere dein Kochfeld per Fingerdreh.
- √ Flex Design: verändern Sie den Stil Ihrer Küche ganz nach Ihrem Geschmack. Zu jeder Zeit.
- √ Home Connect: überwachen Sie Ihr Kochfeld über die App.
- √ Smart Hood Automatic: der passende Dunstabzug regelt seine Leistung während des Kochens automatisch.
- √ Favourite: speichern und verwalten Sie ihre Lieblingseinstellungen.

Sonderzubehör

Z1365WX0	Kabelloses Speisenthermometer
Z9404SE0	4 teiliges Topfset
Z9406SE0	6 teiliges Topfset
Z943SE0	3-er Set best aus 2 Töpfen + 1 Pfanne
Z9802PFAY0	Flex Design Leisten Kochfeld A.Grey
Z9802PFBY0	Flex Design Leisten Kochfeld B.Bronze
Z9802PFDY0	Flex Design Leisten Kochfeld Deep Black
Z9802PFMY0	Flex Design Leisten Kochfeld M.Silver

Sonderzubehör

Z9802PFAY0	Flex Design Leisten Kochfeld A.Grey
Z9802PFBY0	Flex Design Leisten Kochfeld B.Bronze
Z9802PFDY0	Flex Design Leisten Kochfeld Deep Black
Z9802PFMY0	Flex Design Leisten Kochfeld M.Silver

Ausstattung

Technische Daten

Geräteart: ..... Kochstelle Glaskeramik
Bauform: ..... Einbau
Beheizungsart: ..... Elektro-Kochfeld
Anzahl der Kochzonen: 4
Nischenmaße für Installation (H x B x T): ..51 x 560-560 x 490-500 mm
Breite: .....614 mm
Abmessungen des Gerätes: ..... 51x614x527 mm
Abmessungen des verpackten Gerätes: ..... 126x753x608 mm
Nettogewicht: ..... 11.8 kg
Bruttogewicht: ..... 12.9 kg
Restwärmeanzeige: ..... Getrennt
Lage der Steuerung: ..... Vorne
Oberflächenmaterial: ..... Glaskeramik
Oberflächenfarbe: ..... Schwarz
Rahmenfarbe: .....Auswahl: Brushed Bronze, Anthracite Grey, Deep Black oder Metallic Silver
Länge Anschlusskabel: ..... 110 cm
EAN-Nummer: 4242004273028
Absicherung: ..... GENERAL.N_A A
Spannung: ..... 220-240 V
Frequenz: .....50; 60 Hz

4 242004 273028

N 70, INDUKTIONSKOCHFELD, 60 CM
T56YHF1C0

Ausstattung

- 60 cm: Platz für 4 Töpfe oder Pfannen.

Flexibilität der Kochzonen

- Kochzone vorne links: 180 mm, 2 kW (maximale Leistung 3.1 kW)
- Kochzone hinten links: 180 mm, 280 mm, 2 kW (maximale Leistung 3.1 kW)
- Kochzone hinten rechts: 145 mm , 1.6 kW (maximale Leistung 2.2 kW)
- Kochzone vorne rechts: 210 mm, 2.5 kW (maximale Leistung 3.7 kW)

Benutzerfreundlichkeit

- 17 Leistungsstufen: Stellen Sie die Hitze mit 17 Leistungsstufen (9 Hauptstufen und 8 Zwischenstufen) präzise ein.

Zeitersparnis und Effizienz

- PowerBoost-Funktion für alle Kochzonen
- - Mit 50 % mehr Leistung z. B. Wasser schneller zum Kochen bringen als auf höchster Leistungsstufe.

Konnektivität

- Remote Monitoring und Control: Überprüfen Sie, ob das Kochfeld auch dann ausgeschaltet ist, wenn Sie nicht zu Hause sind, und suchen Sie in der Home Connect-App nach Rezepten oder zusätzlichen Funktionen.
- Dunstabzugshaube (WLAN): Aktiviert den Dunstabzug beim Kochen automatisch, dank der WiFi-Verbindung von Kochfeld und geeignetem Dunstabzug.
- ja. Die Dunstabzugshaube passt die Leistungsstufe automatisch an, da das Kochfeld kontinuierlich Kochdaten liefert (mit passender Dunstabzugshaube und verbundenem Home Connect-Konto).

Sicherheit

- 2-stufige Restwärmeanzeige je Kochzone: Zeigt an welche Kochzonen noch heiß oder warm sind.
- Hauptschalter: Alle Kochzonen auf einmal ausschalten.

N 70, INDUKTIONSKOCHFELD, 60 CM
T56YHF1C0

Maßzeichnungen

Maße in mm

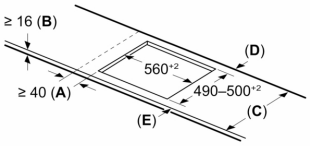

C	D	E
585–600	50	≥ 35
> 600	≥ 50	≥ 50

A: Min. Abstand vom Kochfeldausschnitt bis zur Wand

B: Der Abstand zwischen der Oberfläche der Arbeitsplatte und dem oberen Bereich der Backofenfront muss 30 mm betragen

Siehe Platzbedarf für den Backofen

Die Arbeitsplatte, in die das Kochfeld eingebaut wird, muss Belastungen von ca. 60 kg standhalten; gegebenenfalls müssen geeignete Unterkonstruktionen verwendet werden

Maße in mm

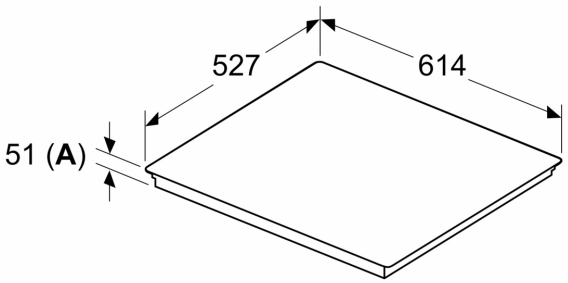

A: Eintauchtiefe

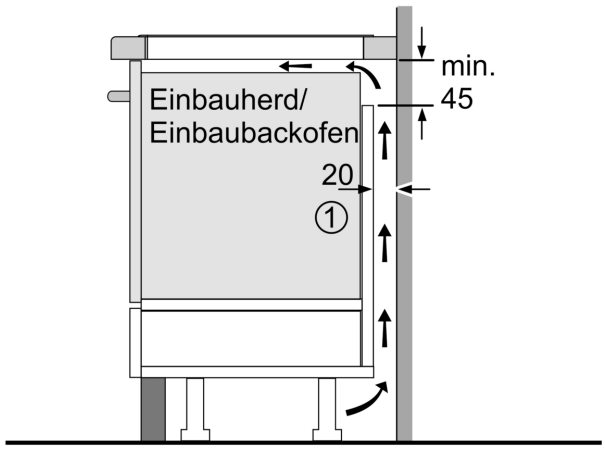

① Lüftungsspalt muß vorgesehen werden.

Maße in mm

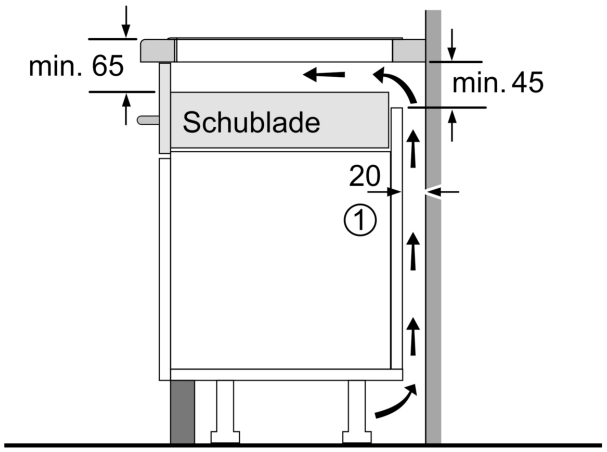

① Lüftungsspalt muß vorgesehen werden.

Maße in mm

Maßzeichnungen

