SIEMENS

iQ500, Vollintegrierter Geschirrspüler, 60 cm, XXL, varioScharnier für besondere Einbausituationen SX95EX16CE

Der Geschirrspüler mit glassZone, ein Bereich für empfindliche Gläser, mit voll ausgeleuchtetem Innenraum und dank varioScharnier passend auch für besondere Einbausituationen.

- ✓ Energieverbrauch A-10%: Unser energieeffizientester Geschirrspüler
- ✓ smartStart: Optimiert den Startzeitpunkt intelligent nach Ökostrom-Verfügbarkeit oder Stromtarif.
- ✓ autoOpen dry: die automatische Türöffnung für Trocknungsergebnisse mit reduziertem Energieverbrauch.
- ✓ varioScharnier: Unsere Geschirrspüler, die sich nahtlos in dein Küchendesign einfügen.
- ✓ openAssist: Müheloses Öffnen des Geschirrspülers per Fingertipp.

Sonderzubehör

SZ38BI01	Befestigungsschiene aufgedoppelte Front
SZ72010	Schlauchverlängerung Zu- und Ablauf
SZ73000	Spülhilfe-Set
SZ73045	Verblendungssatz Hocheinbau 86,5cm Höhe
SZ73051EU	Netzkabel mit EU-Stecker 5m
SZ73100	Besteckkorb
SZ73300	Weinglas-Korb
SZ73640	Korbeinsatz f.Langstielgläser
SZ30BI11	Verblendungsleisten Edelstahl 86,5 cm
SZ36BH00	Flaschenhalter grau
SZ38BI00	Verbindungsschiene für geteilte Fronten

Ausstattung

Technische Daten

Energieeffizienzklasse[1]: ....A
Energieverbrauch des Eco 50°C Programm pro 100 Betriebszyklen: 49 kWh/100 Zyklen
Höchste Anzahl von Maßgedecken (EU 2017/1369): 14
Wasserverbrauch in Litern im eco-Programm pro Betriebszyklus (EU 2017/1369): .... 9.0 l
Programmdauer (EU 2017/1369): .... 4:55 h
Geräuschwert: .... 42 dB(A) re 1 pW
Geräusch-Effizienzklasse: .... B
Bauform: ....Einbau
Höhe der Arbeitsplatte: ....0 mm
Nischenmaße für Installation (H x B x T): .. 865-925 x 600 x 550 mm
Tiefe bei geöffneter Tür (90°): ....1200 mm
Höhenverstellbare Füße: ....Ja - alle von vorne
Höhenverstellung max.: ....60 mm
Verstellbarer Sockel: .... Horizontal und Vertikal
Nettogewicht: ....39.6 kg
Bruttogewicht: ....41.5 kg
Anschlusswert: .... 2400 W
Absicherung: .... 10 A
Spannung: ....220-240 V
Frequenz: ....50; 60 Hz
Max. mögliche Wasserhärte: .... 50°DH
Reparaturindex: 7.2
Länge Anschlusskabel: ....175 cm
Steckerart: .... Schuko-/Gardy mit Erdung
Länge Zulaufschlauch: ....165 cm
Länge Ablaufschlauch: .... 190 cm
EAN-Nummer: 4242003996126
Gerätetyp: .... Vollintegriert

4 242003 996126

[1] auf einer Energieeffizienzklassen-Skala von A bis G

SIEMENS

iQ500, Vollintegrierter Geschirrspüler, 60 cm, XXL, varioScharnier für besondere Einbausituationen SX95EX16CE

Ausstattung

Leistung und Verbrauch
- Energieeffizienzklasse[1]: A
- Energieverbrauch: -10%
- Energie[2] / Wasser[3]: 49 kWh / 9 Liter
- Fassungsvermögen: 14 Maßgedecke
- Programmdauer[4]: 4:55 (h:min)
- Geräusch: 42 dB(A) re 1 pW
- Geräusch-Effizienzklasse: B

Programme und Sonderfunktionen
- 7 Programme: Eco 50 °C, Auto 45-65 °C, Intensiv 70 °C, Kurz 60 °C, Speed 45 °C, Glas 40 °C, Favourite
- Vorspülen
- 4 Sonderfunktionen: Fernstart, intensiveZone, Halbe Beladung, varioSpeed Plus
- Maschinenpflegeprogramm
- Add-On Funktion über die Home Connect App: HygienePlus, Silence 50°C, Silence on Demand

Spül- / Trocknungstechnologie
- autoOpen dry (autom. Türöffnung) mit Wärmetauscher
- Aquasensor
- dosierAssistent
- iQdrive
- Selbstreinigendes Sieb mit 3-fach Wellen-Filter
- Innenbehälter/ Boden: Edelstahl/Edelstahl

Korbsystem
- flexComfort Korbsystem mit blauen Verstellmarkierungen
- glassZone im Oberkorb
- varioSchublade
- Höhenverstellbarer Oberkorb mit rackMatic (3-stufig)
- Leichtlaufrollen im Oberkorb
- Komfortrollen im Unterkorb
- Korbstopper (Rack Stopper) gegen ein Überrollen des Unterkorbes
- Umklappbare Stachelreihen im Oberkorb (2x)
- Umklappbare Stachelreihen im Unterkorb (8x)
- Tassenablage im Oberkorb (2-teilig)
- Tassenablage im Unterkorb (2-teilig)
- Gläseranlagebügel mit blauen Antirutsch-Applikationen im Oberkorb
- Gläseranlagebügel im Unterkorb

Anzeige und Bedienung
- Home Connect-fähig über WLAN
- Touch-Bedienung (schwarz)
- Bedienung von oben
- Klartext-Bedienblende (englisch)
- emotionLight blau
- sideLight
- Elektronische Restzeit-Anzeige in Minuten
- Akustisches Programmende-Signal
- Startzeitvorwahl: 1-24 Stunden

Technische Informationen und Zubehör
- aquaStop®: eine Siemens Hausgeräte Garantie bei Wasserschäden – ein Geräteleben lang*
- Kindersicherung (Öffnen durch zweimal drücken der Tür)
- openAssist
- mit varioScharnier (für Sockelhöhe >= 50mm geeignet)
- Glasschon-System
- Salzeinfüllhilfe (Trichter)
- Inkl. Dampfschutz für die Arbeitsplatte

Maße
- Gerätemaße (H x B x T): 86.5 cm x 59.8 cm x 55.0 cm

[1] auf einer Energieeffizienzklassen-Skala von A bis G

[2] Energieverbrauch kWh/100 Betriebszyklen (im Programm Eco 50 °C)

[3] Wasserverbrauch in Liter pro Betriebsszyklus (im Programm Eco 50 °C)

[4] Programmdauer im Programm Eco 50 °C

**Mindestens 10 % effizienter als der Grenzwert zur Energieeffizienzklasse A: Energieverbrauch von 48,8 kWh/100 Betriebszyklen im Vergleich zum Grenzwert von 54,3 kWh/100 Betriebszyklen gemäß der delegierten EU-Verordnungen 2019/2017 (Energielabel) und 2019/2022 (Ökodesign).

* Garantiebedingungen finden Sie unter https://www.siemens-home.bsh-group.com/de/kundendienst/garantie

SIEMENS

iQ500, Vollintegrierter Geschirrspüler, 60 cm, XXL, varioScharnier für besondere Einbausituationen SX95EX16CE
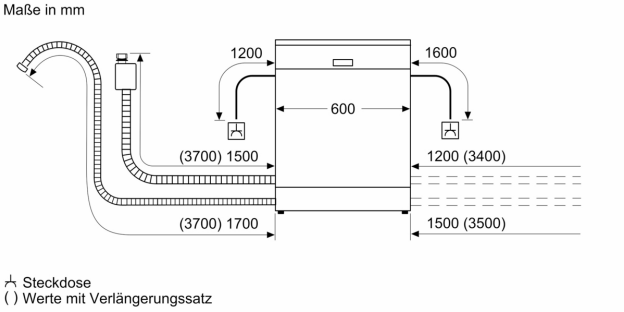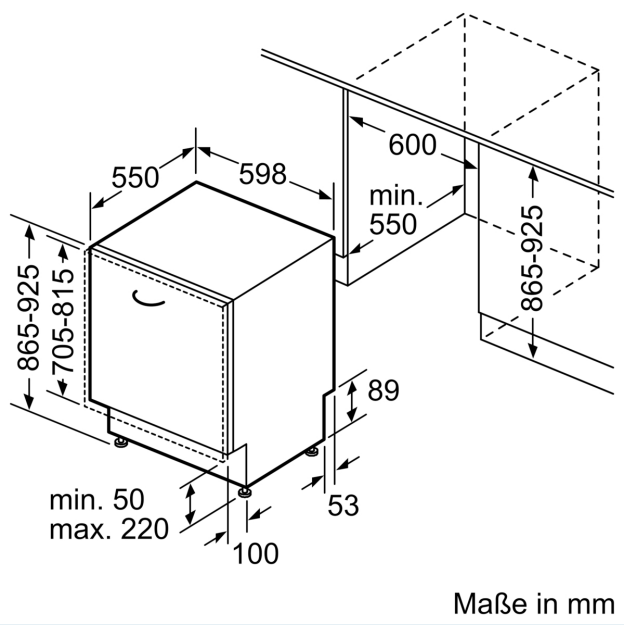
Maßzeichnungen