SIEMENS

iQ300, Vollintegrierter Geschirrspüler, 60 cm, XXL SX63EX22CE

Der Geschirrspüler mit dem Energielabel A sorgt dank unserer intelligenten Energiesparlösungen ohne Kompromisse für perfekte Ergebnisse.

- ✓ varioSpeed Plus: Geschirr bis zu drei Mal schneller spülen und trocknen.
- ✓ autoOpen dry: die automatische Türöffnung für Trocknungsergebnisse mit reduziertem Energieverbrauch.
- ✓ smartStart: Optimiert den Startzeitpunkt intelligent nach Ökostrom-Verfügbarkeit oder Stromtarif.
- ✓ flex Körbe: hohe Flexibilität und durchdachter Komfort für Ihre täglichen Anforderungen beim Spülen.
- ✓ infoLight: immer das Wichtigste im Blick mit dem blauen Lichtpunkt als Betriebsanzeige.

Ausstattung

Technische Daten

Energieeffizienzklasse[1]: ....A
Energieverbrauch des Eco 50°C Programm pro 100 Betriebszyklen: 54 kWh/100 Zyklen
Höchste Anzahl von Maßgedecken (EU 2017/1369): 14
Wasserverbrauch in Litern im eco-Programm pro Betriebszyklus (EU 2017/1369): .... 9.0 l
Programmdauer (EU 2017/1369): .... 4:30 h
Geräuschwert: .... 42 dB(A) re 1 pW
Geräusch-Effizienzklasse: .... B
Bauform: ....Einbau
Höhe der Arbeitsplatte: .... 0 mm
Nischenmaße für Installation (H x B x T): .. 865-925 x 600 x 550 mm
Tiefe bei geöffneter Tür (90°): .... 1200 mm
Höhenverstellbare Füße: ....Ja - alle von vorne
Höhenverstellung max.: .... 60 mm
Verstellbarer Sockel: .... Horizontal und Vertikal
Nettogewicht: .... 37.6 kg
Bruttogewicht: .... 39.5 kg
Anschlusswert: .... 2400 W
Absicherung: .... 10 A
Spannung: ....220-240 V
Frequenz: ....50; 60 Hz
Max. mögliche Wasserhärte: .... 50°DH
Reparaturindex: 0.1
Länge Anschlusskabel: ....175 cm
Steckerart: .... Schuko-/Gardy mit Erdung
Länge Zulaufschlauch: ....165 cm
Länge Ablaufschlauch: .... 190 cm
EAN-Nummer: 4242003962510
Gerätetyp: .... Vollintegriert

4 242003 962510

Sonderzubehör

SZ30BI11	Verblendungsleisten Edelstahl 86,5 cm
SZ36BH00	Flaschenhalter grau
SZ38BI00	Verbindungsschiene für geteilte Fronten
SZ72010	Schlauchverlängerung Zu- und Ablauf
SZ73000	Spülhilfe-Set
SZ73010	Klappscharnier für hohe Korpusmaße
SZ73045	Verblendungssatz Hocheinbau 86,5cm Höhe
SZ73051EU	Netzkabel mit EU-Stecker 5m
SZ73100	Besteckkorb
SZ73300	Weinglas-Korb
SZ73640	Korbeinsatz f.Langstielgläser

[1] auf einer Energieeffizienzklassen-Skala von A bis G

SIEMENS

iQ300, Vollintegrierter Geschirrspüler, 60 cm, XXL SX63EX22CE

Ausstattung

Leistung und Verbrauch
- Energieeffizienzklasse[1]: A
- Energie[2] / Wasser[3]: 54 kWh / 9 Liter
- Fassungsvermögen: 14 Maßgedecke
- Programmdauer[4]: 4:30 (h:min)
- Geräusch: 42 dB(A) re 1 pW
- Geräusch-Effizienzklasse: B

Programme und Sonderfunktionen
- 6 Programme: Eco 50 °C, Auto 45-65 °C, Intensiv 70 °C, Kurz 60 °C, Speed 45 °C, Favorit
- Vorspülen
- 4 Sonderfunktionen: Fernstart, intensiveZone, Halbe Beladung, varioSpeed Plus
- Maschinenpflegeprogramm
- Add-On Funktion über die Home Connect App: HygienePlus, Silence on Demand

Spül- / Trocknungstechnologie
- autoOpen dry (autom. Türöffnung) mit Wärmetauscher
- Aquasensor
- dosierAssistent
- iQdrive
- Reiniger-Automatik
- Selbstreinigendes Sieb mit 3-fach Wellen-Filter
- Innenbehälter/ Boden: Edelstahl/Edelstahl

Korbsystem
- flex Korbsystem
- varioSchublade
- Höhenverstellbarer Oberkorb mit rackMatic (3-stufig)
- Komfortrollen im Unterkorb
- Korbstopper (Rack Stopper) gegen ein Überrollen des Unterkorbes
- Umklappbare Stachelreihen im Oberkorb (2x)
- Umklappbare Stachelreihen im Unterkorb (4x)
- Tassenablage im Oberkorb (2-teilig)
- Tassenablage im Unterkorb (2-teilig)

Anzeige und Bedienung
- Bedienung von oben
- Klartext-Bedienblende (englisch)
- Home Connect-fähig über WLAN
- infoLight blau
- Elektronische Restzeit-Anzeige in Minuten
- Startzeitvorwahl: 1-24 Stunden
- Akustisches Programmende-Signal

Technische Informationen und Zubehör
- aquaStop®: eine Siemens Hausgeräte Garantie bei Wasserschäden – ein Geräteleben lang*
- Glasschon-System
- Salzeinfüllhilfe (Trichter)
- Inkl. Dampfschutz für die Arbeitsplatte

Maße
- Gerätemaße (H x B x T): 86.5 cm x 59.8 cm x 55.0 cm

[1] auf einer Energieeffizienzklassen-Skala von A bis G

[2] Energieverbrauch kWh/100 Betriebszyklen (im Programm Eco 50 °C)

[3] Wasserverbrauch in Liter pro Betriebsszyklus (im Programm Eco 50 °C)

[4] Programmdauer im Programm Eco 50 °C

* Garantiebedingungen finden Sie unter https://www.siemens-home.bsh-group.com/de/kundendienst/garantie

SIEMENS

iQ300, Vollintegrierter Geschirrspüler, 60 cm, XXL SX63EX22CE
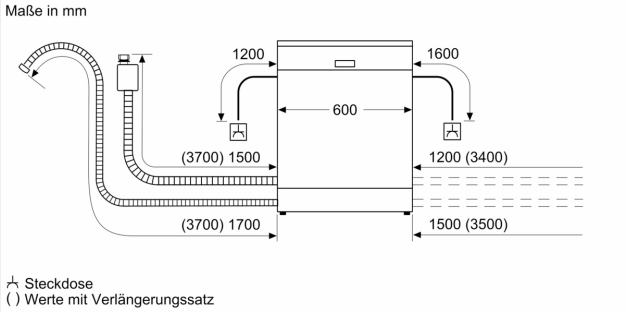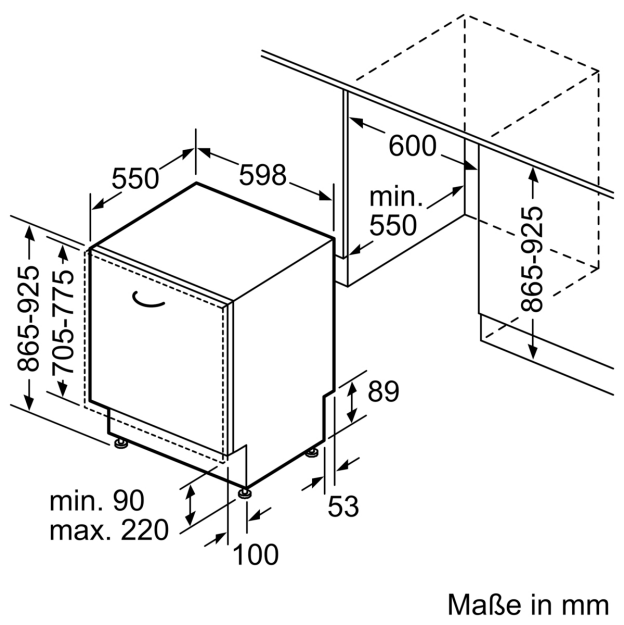
Maßzeichnungen