Serie 2, Vollintegrierter Geschirrspüler, 45 cm
SPV2IKX10E

- **Extra Trocknen**: zuwählbare Option für extra gründliches Trocknen bei schwer zu trocknender Beladung.
- **InfoLight**: ein rotes Infolicht auf dem Boden zeigt Ihnen an, ob Ihr Gerät ein- oder ausgeschaltet ist.
- **AquaStop**: schützt vor Lecks – mit lebenslanger Garantie. [2]
- **EcoSilence Drive**: extrem energiesparend und leise im Betrieb bei besonders langer Lebensdauer.

Technische Daten

Energieeffizienzklasse[1]:	F
Energieverbrauch des Eco 50°C Programm pro 100 Betriebszyklen:	78 kWh/100 Zyklen
Anzahl Maßgedecke:	9
Wasserverbrauch:	9.5 l
Programmdauer:	3:35 h
Geräuschwert:	48 dB(A) re 1 pW
Geräusch-Effizienzklasse:	C
Bauform:	Einbau
Höhe der Arbeitsplatte:	0 mm
Nischenmaße für Installation (H x B x T):	815-875 x 450 x 550 mm
Tiefe bei geöffneter Tür (90°):	1150 mm
Höhenverstellbare Füße:	Ja - alle von vorne
Höhenverstellung max.:	60 mm
Verstellbarer Sockel:	Horizontal und Vertikal
Nettogewicht:	26.8 kg
Bruttogewicht:	28.3 kg
Anschlusswert:	2400 W
Absicherung:	10 A
Spannung:	220-240 V
Frequenz:	50; 60 Hz
Max. mögliche Wasserhärte:	35°DH
Reparaturindex:	9.0
Länge Anschlusskabel:	175 cm
Steckerart:	Schuko-/Gardy mit Erdung
Länge Zulaufschlauch:	165 cm
Länge Ablaufschlauch:	205 cm
EAN-Nummer:	4242005183821
Gerätetyp:	Vollintegriert

4 242005 183821

Sonderzubehör

SGZ0BI02	Verblendungsleisten Edelstahl 81,5 cm
SGZ1010	Schlauchverlängerung Zu- und Ablauf
SMZ1051EU	Netzkabel mit EU-Stecker 5m
SMZ5000	Spülhilfe-Set
SMZ5002	Silberglanzkassette
SMZ5003	Klappscharnier für hohe Korpusmaße
SMZ5300	Stielglas Korb

[1] auf einer Energieeffizienzklassen-Skala von A bis G
[2] Garantiebedingungen findest du unter https://www.bosch-home.at/mybosch/kostenlose-garantieverlaengerung/garantiebedingungen-aquastop

Serie 2, Vollintegrierter Geschirrspüler, 45 cm SPV2IKX10E

Leistung und Verbrauch

Programme und Optionen
- Vorspülen
- Silence on Demand (per App)

Spültechnologie und Sensorik
- DosierAssistent
- EcoSilence Drive
- DuoPower Sprüharme im Oberkorb
- Reiniger-Automatik
- Innenbehälter/ Boden: Edelstahl

Korbsystem
- Höhenverstellbarer Oberkorb
- Reibungsarme Rollen im Unterkorb
- Korbstopper (Rack Stopper) gegen ein Überrollen des Unterkorbes
- Besteckablage im Oberkorb

Anzeige und Bedienung
- Home Connect
- Bedienung von oben
- Klartext-Beschriftung (englisch)
- InfoLight rot

Sicherheit
- AquaStop mit lebenslanger Garantie
- Glasschutz-Technik
- Inkl. Dampfschutz-Blech
- Gerätemaße (H x B x T): 81.5 cm x 44.8 cm x 55.0 cm

Serie 2, Vollintegrierter Geschirrspüler, 45 cm
SPV2IKX10E

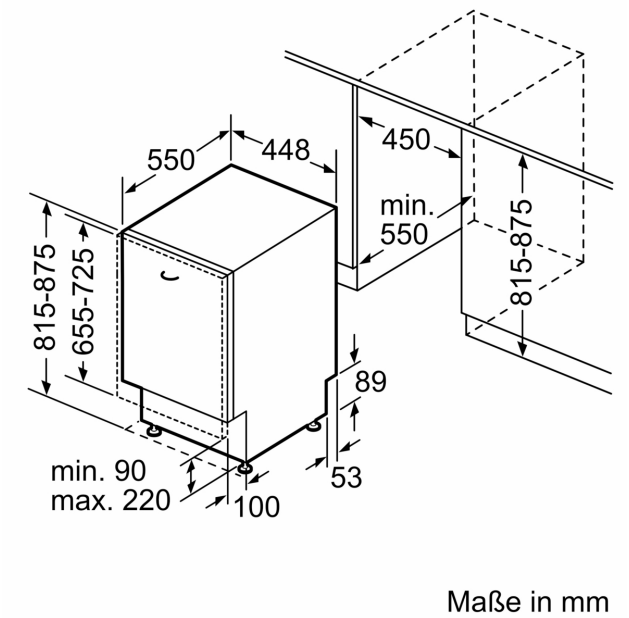
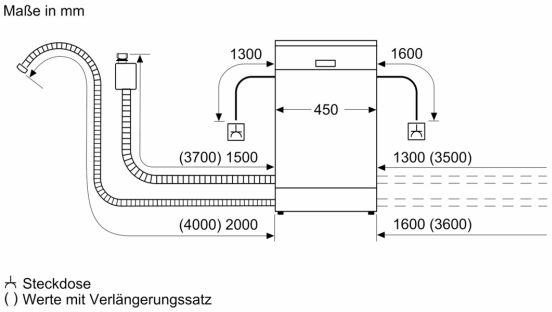
Maße in mm