SIEMENS

iQ500, Vollintegrierter Geschirrspüler, 60 cm SN65YX00CE

- ✓ varioSpeed Plus: Geschirr bis zu drei Mal schneller spülen und trocknen.
- ✓ flex Körbe: für viel Flexibilität und Bedienkomfort beim Be- und Entladen.
- ✓ varioSchublade: die zusätzliche Beladungsebene für Besteck, Kochbesteck und kleinere Geschirrteile.
- ✓ infoLight: immer das Wichtigste im Blick mit dem blauen Lichtpunkt als Betriebsanzeige.
- ✓ Home Connect-App: steuer deinen smarten Geschirrspüler von überall aus.

Sonderzubehör

SZ30BI01	Verblendungsleisten Edelstahl 81,5 cm
SZ38BI00	Verbindungsschiene für geteilte Fronten
SZ72010	Schlauchverlängerung Zu- und Ablauf
SZ73000	Spülhilfe-Set
SZ73010	Klappscharnier für hohe Korpusmaße
SZ73035	Verblendungssatz Hocheinbau 81,5cm Höhe
SZ73051EU	Netzkabel mit EU-Stecker 5m
SZ73056	Vorsatztür Edelstahl
SZ73100	Besteckkorb
SZ73300	Weinglas-Korb
SZ73640	Korbeinsatz f.Langstielgläser

Ausstattung

Technische Daten

Energieeffizienzklasse[1]: ....A
Energieverbrauch des Eco 50°C Programm pro 100 Betriebszyklen: 54 kWh
Höchste Anzahl von Maßgedecken (EU 2017/1369): 14
Wasserverbrauch in Litern im eco-Programm pro Betriebszyklus (EU 2017/1369): .... 9.5 l
Programmdauer (EU 2017/1369): .... 4:55 h
Geräuschwert: .... 44 dB(A) re 1pW
Geräusch-Effizienzklasse: .... B
Bauform: ....Einbau
Höhe der Arbeitsplatte: .... 0 mm
Abmessungen des Gerätes: .... 815 x 598 x 550 mm
Nischenmaße für Installation (H x B x T): .. 815-875 x 600 x 550 mm
Tiefe bei geöffneter Tür (90°): .... 1150 mm
Höhenverstellbare Füße: ....Ja - alle von vorne
Höhenverstellung max.: .... 60 mm
Verstellbarer Sockel: .... Horizontal und Vertikal
Nettogewicht: .... 41.8 kg
Bruttogewicht: .... 44.0 kg
Anschlusswert: .... 2400 W
Absicherung: .... 10 A
Spannung: ....220-240 V
Frequenz: ....50; 60 Hz
Reparaturindex: 0.0
Länge Anschlusskabel: ....175.0 cm
Steckerart: .... Schuko-/Gardy mit Erdung
Länge Zulaufschlauch: ....165 cm
Länge Ablaufschlauch: .... 190 cm
EAN-Nummer: 4242003947852
Gerätetyp: .... Vollintegriert

4 242003 947852

[1] auf einer Energieeffizienzklassen-Skala von A bis G

SIEMENS

iQ500, Vollintegrierter Geschirrspüler, 60 cm SN65YX00CE

Ausstattung

Leistung und Verbrauch
- Energieeffizienzklasse[1]: A
- Energie[2] / Wasser[3]: 54 kWh / 9.5 Liter
- Fassungsvermögen: 14 Maßgedecke
- Programmdauer[4]: 4:55 (h:min)
- Geräusch: 44 dB(A) re 1 pW
- Geräusch-Effizienzklasse: B

Programme und Sonderfunktionen
- Vorspülen
- 4 Sonderfunktionen:Remote Start, Shine & Dry, Half Load, VarioSpeedPlus
- Add-On functions via Home Connect app: HygienePlus, Silence on Demand

Spül- / Trocknungstechnologie
- Zeolith®-Trocknen
- Aqua-Sensor Aquasensor
- dosierAssistent
- iQdrive
- Reiniger-Automatik
- Selbstreinigendes Sieb mit 3-fach Wellen-Filter
- Innenbehälter/ Boden: Edelstahl

Sicherheit
- varioSchublade
- Höhenverstellbarer Oberkorb mit rackMatic (3-stufig)
- Reibungsarme Rollen im Unterkorb
- Korbstopper (Rack Stopper) gegen ein Überrollen des Unterkorbes
- Umklappbare Tellerreihen im Oberkorb (2x)

Komfort
- Bedienung von oben
- Klartext-Bedienblende (englisch)
- Home Connect
- InfoLight blau
- Elektronische Restzeit-Anzeige in Minuten
- Startzeitvorwahl: 1-24 Stunden
- Akustisches Programmende-Signal

Technische Informationen und Zubehör
- aquaStop mit lebenslanger Garantie
- Inkl. Dampfschutz-Blech

SIEMENS - Überschrift 7
- Gerätemaße (H x B x T): 81.5 cm x 59.8 cm x 55.0 cm

[1] auf einer Energieeffizienzklassen-Skala von A bis G
[2]Energieverbrauch kWh/100 Betriebszyklen (im Programm Eco 50 °C)
[3] Wasserverbrauch in Liter pro Betriebsszyklus (im Programm Eco 50 °C)
[4] Programmdauer im Programm Eco 50 °C

SIEMENS

iQ500, Vollintegrierter Geschirrspüler, 60 cm SN65YX00CE
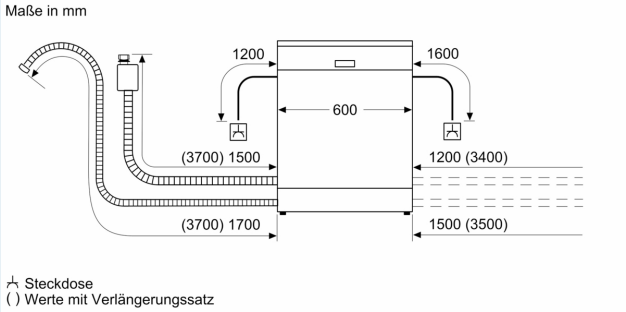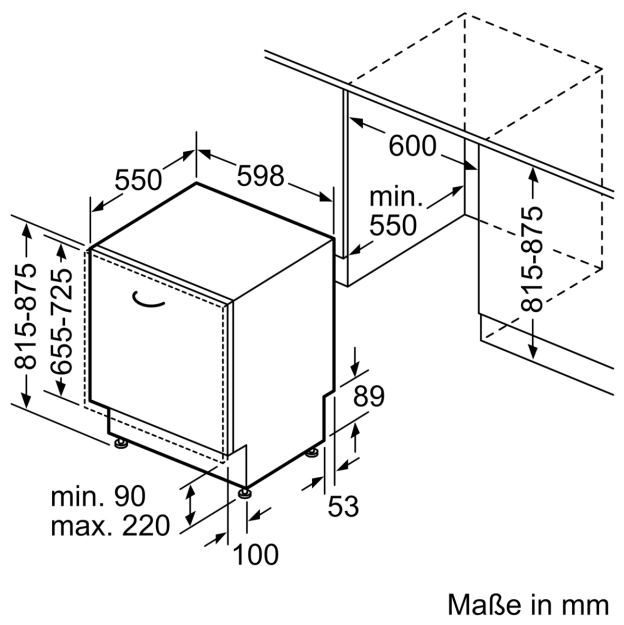
Maßzeichnungen