SIEMENS

iQ300, Vollintegrierter Geschirrspüler, 60 cm SN63HX10TE

Ausgezeichneter wifi-fähiger Geschirrspüler mit Programmstatus Projektion auf den Boden, dem infoLight, und bedienbar über Smartphone oder per Sprachsteuerung.

- ✓ varioSpeed Plus: Geschirr bis zu drei Mal schneller spülen und trocknen.
- ✓ varioFlex Korb mit umklappbaren Etageren und Stacheln: mehr Freiraum beim Beladen.
- ✓ infoLight: immer das Wichtigste im Blick mit dem blauen Lichtpunkt als Betriebsanzeige.
- ✓ Home Connect-App: steuer deinen smarten Geschirrspüler von überall aus.
- ✓ Die Favoriten-Taste: dein Lieblingsprogramm auf Knopfdruck.

SZ30BI02	Verblendungsleisten Edelstahl 81,5 cm
SZ38BI00	Verbindungsschiene für geteilte Fronten
SZ72010	Schlauchverlängerung Zu- und Ablauf
SZ73000	Spülhilfe-Set
SZ73001	Silberglanzkassette
SZ73010	Klappscharnier für hohe Korpusmaße
SZ73051EU	Netzkabel mit EU-Stecker 5m
SZ73056	Vorsatztür Edelstahl
SZ73300	Weinglas-Korb
SZ73640	Korbeinsatz f.Langstielgläser

Energieeffizienzklasse: ..... D
Energieverbrauch des Eco 50°C Programm pro 100 Betriebszyklen: 84 kWh
Höchste Anzahl von Maßgedecken (EU 2017/1369): 13
Wasserverbrauch in Litern im eco-Programm pro Betriebszyklus (EU 2017/1369): ..... 9.0 l
Programmdauer (EU 2017/1369): ..... 4:30 h
Geräuschwert: ..... 46 dB(A) re 1pW
Geräusch-Effizienzklasse: C
Bauform: ..... Einbau
Höhe der Arbeitsplatte: ..... 0 mm
Abmessungen des Gerätes: ..... 815 x 598 x 550 mm
Nischenmaße für Installation (H x B x T): .. 815-875 x 600 x 550 mm
Tiefe bei geöffneter Tür (90°): ..... 1150 mm
Höhenverstellbare Füße: ..... Ja - alle von vorne
Höhenverstellung max.: ..... 60 mm
Verstellbarer Sockel: ..... Horizontal und Vertikal
Nettogewicht: ..... 33.1 kg
Bruttogewicht: ..... 35.3 kg
Anschlusswert: ..... 2400 W
Absicherung: ..... 10 A
Spannung: ..... 220-240 V
Frequenz: ..... 50; 60 Hz
Reparaturindex: 8.9
Länge Anschlusskabel: ..... 175.0 cm
Steckerart: ..... Schuko-/Gardy mit Erdung
Länge Zulaufschlauch: ..... 165 cm
Länge Ablaufschlauch: ..... 190 cm
EAN-Nummer: 4242003948897
Gerätetyp: ..... Vollintegriert

4 242003 948897

SIEMENS

iQ300, Vollintegrierter Geschirrspüler, 60 cm SN63HX10TE

Leistung und Verbrauch
- Energieeffizienzklasse[1]: D
- Energie[2] / Wasser[3]: 84 kWh / 9 Liter
- Fassungsvermögen: 13 Maßgedecke
- Programmdauer[4]: 4:30 (h:min)
- Geräusch: 46 dB(A) re 1 pW
- Geräusch-Effizienzklasse: C

Programme und Sonderfunktionen
- Vorspülen
- 4 Sonderfunktionen:Remote Start, Intensive Zone, Half Load, VarioSpeedPlus
- Add-On functions via Home Connect app: HygienePlus, Silence on Demand

Spül- / Trocknungstechnologie
- Wärmetauscher
- Aqua-Sensor Aquasensor
- dosierAssistent
- iQdrive
- Reiniger-Automatik
- Selbstreinigendes Sieb mit 3-fach Wellen-Filter
- Innenbehälter/ Boden: Edelstahl/Polinox

Sicherheit
- varioFlex-Körbe
- Höhenverstellbarer Oberkorb mit rackMatic (3-stufig)
- Reibungsarme Rollen im Unterkorb
- Korbstopper (Rack Stopper) gegen ein Überrollen des Unterkorbes
- Besteckablage im Oberkorb
- Variabler Besteckkorb im Unterkorb

Komfort
- Bedienung von oben
- Klartext-Bedienblende (englisch)
- Home Connect
- Elektronische Restzeit-Anzeige in Minuten
- Startzeitvorwahl: 1-24 Stunden
- InfoLight blau
- Akustisches Programmende-Signal

Technische Informationen und Zubehör
- aquaStop mit lebenslanger Garantie
- Glasschon-System
- Inkl. Dampfschutz-Blech

SIEMENS - Überschrift 7
- Gerätemaße (H x B x T): 81.5 cm x 59.8 cm x 55.0 cm

[1] auf einer Energieeffizienzklassen-Skala von A bis G
[2]Energieverbrauch kWh/100 Betriebszyklen (im Programm Eco 50 °C)
[3] Wasserverbrauch in Liter pro Betriebsszyklus (im Programm Eco 50 °C)
[4] Programmdauer im Programm Eco 50 °C

SIEMENS
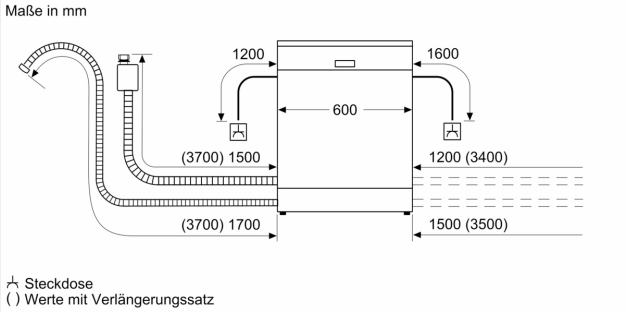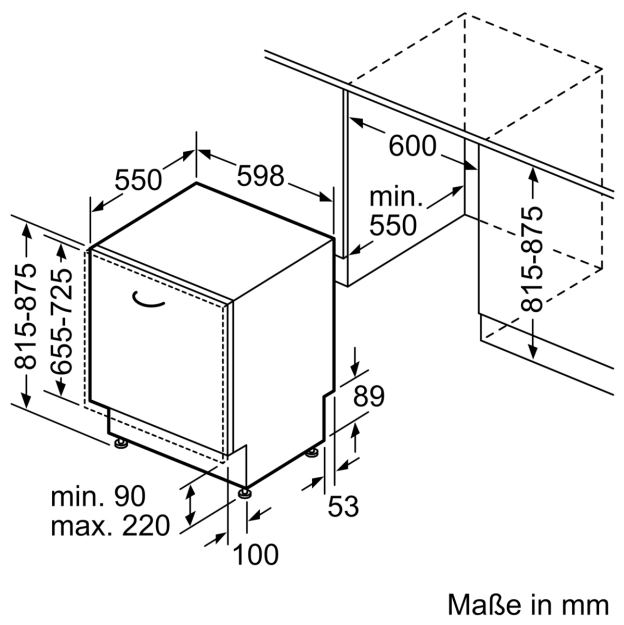
iQ300, Vollintegrierter Geschirrspüler, 60 cm SN63HX10TE