SIEMENS

# iQ500, Teilintegrierter Geschirrspüler, 60 cm, Edelstahl SN55ZS49CE

- ✓ varioSpeed Plus – Geschirr bis zu drei Mal schneller spülen und trocknen.
- ✓ glassZone – der spezielle Bereich, der Ihre Gläser schützt.
- ✓ Zeolith®-Trocknen – schneller trocken bei weniger Energieverbrauch.
- ✓ emotionLight – Beleuchten Sie Ihren Geschirrspüler in beruhigendem Blau.
- ✓ Home Connect-App – Steuern Sie Ihren smarten Geschirrspüler von überall aus.

## Sonderzubehör

| | |
|---|---|
| SZ30BI01 | Verblendungsleisten Edelstahl 81,5 cm |
| SZ72010 | Schlauchverlängerung Zu- und Ablauf |
| SZ73000 | Spülhilfe-Set |
| SZ73001 | Silberglanzkassette |
| SZ73010 | Klappscharnier für hohe Korpusmaße |
| SZ73035 | Verblendungssatz Hocheinbau 81,5cm Höhe |
| SZ73051EU | Netzkabel mit EU-Stecker 5m |
| SZ73100 | Besteckkorb |
| SZ73125 | Sockelverkleidung + Tür ES |
| SZ73300 | Weinglas-Korb |
| SZ73640 | Korbeinsatz f.Langstielgläser |

## Ausstattung

**Technische Daten**

Energieeffizienzklasse: ..... C
Energieverbrauch des eco-Programms pro 100 Betriebszyklen: 75 kWh
Höchste Anzahl von Maßgedecken: ..... 14
Wasserverbrauch in Litern im eco-Programm pro Betriebszyklus: 9.5 l
Programmdauer: ..... 3:55 h
Luftschallemissionen: ..... 42 dB(A) re 1 pW
Luftschallemissionsklasse: ..... B
Bauform: ..... Einbau
Höhe der Arbeitsplatte: ..... 0 mm
Abmessungen des Gerätes: ..... 815 x 598 x 573 mm
Min. Nischenmaße für Installation (H x B x T): .815-875 x 600 x 550 mm
Tiefe bei geöffneter Tür (90°): ..... 1150 mm
Höhenverstellbare Füße: ..... Ja - alle von vorne
Höhenverstellung max.: ..... 60 mm
Verstellbarer Sockel: ..... Horizontal und Vertikal
Nettogewicht: ..... 47.7 kg
Bruttogewicht: ..... 49.5 kg
Anschlusswert: ..... 2400 W
Absicherung: ..... 10 A
Spannung: ..... 220-240 V
Frequenz: ..... 50; 60 Hz
Reparaturindex: ..... 0.0
Länge Anschlusskabel: ..... 175.0 cm
Steckerart: ..... Schuko-/Gardy.m.Erdung
Länge Zulaufschlauch: ..... 165 cm
Länge Ablaufschlauch: ..... 190 cm
EAN-Nummer: ..... 4242003863121
Gerätetyp: ..... Integrierbar

4 242003 863121

SIEMENS

# iQ500, Teilintegrierter Geschirrspüler, 60 cm, Edelstahl SN55ZS49CE

## Ausstattung

**Leistung und Verbrauch**
- Geräusch im Silence-Programm: 40 dB(A) re 1 pW

**Programme und Sonderfunktionen**
- Programme: Eco 50 °C, Auto 45-65° 45-65 °C, Intensive 70 °C, Speed 60°, Speed 45°, brilliantShine 40 °C, Silence 50 °C, Favourite
- Vorspülen
- 4 Sonderfunktionen:Remote Start, Shine & Dry, Intensive Zone, VarioSpeedPlus
- Silence on Demand (per App)

**Spül- / Trocknungstechnologie**
- Zeolith®-Trocknen
- Wärmetauscher.
- Aqua-Sensor Aquasensor
- dosierAssistent
- iQdrive
- Reiniger-Automatik
- Innenbehälter/ Boden: Edelstahl

**Sicherheit**
- Besteckschublade 1.1
- Höhenverstellbarer Oberkorb mit rackMatic (3-stufig)
- Kugellager im Oberkorb
- Reibungsarme Rollen im Unterkorb und der 3. Beladungsebene
- Korbstopper (Rack Stopper) gegen ein Überrollen des Unterkorbes
- Umklappbare Tellerreihen im Oberkorb (2x)
- Gläseranlagebügel im Unterkorb

**Komfort**
- Home Connect
- metalTouch-Bedienung (schwarz)
- emotionLight blau
- Klartext-Bedienblende (englisch)
- Elektronische Restzeit-Anzeige in Minuten
- Startzeitvorwahl: 1-24 Stunden

**Technische Informationen und Zubehör**
- aquaStop mit lebenslanger Garantie
- Tastensperre
- Inkl. Dampfschutz-Blech
- Gerätemaße (H x B x T): 81.5 cm x 59.8 cm x 57.3 cm

SIEMENS

# iQ500, Teilintegrierter Geschirrspüler, 60 cm, Edelstahl
# SN55ZS49CE
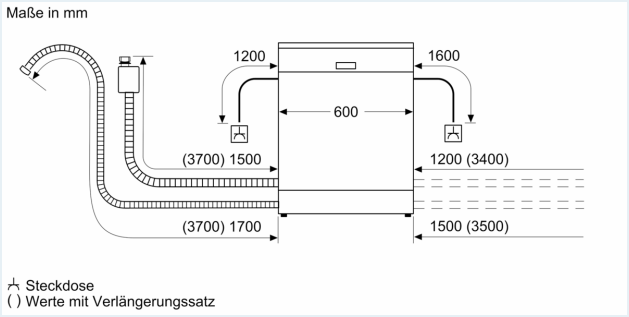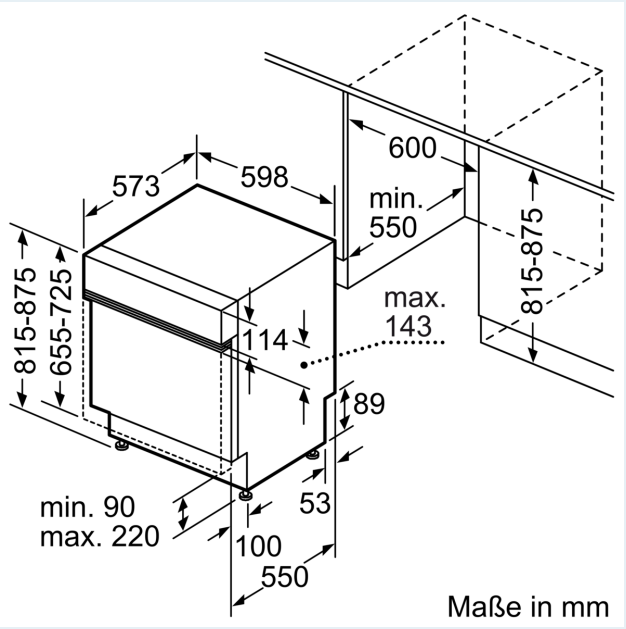
## Maßzeichnungen