Serie 6, Vollintegrierter Geschirrspüler, 60 cm SMV6ZCX25E

Sonderzubehör

SMZ5100 Vario-Besteckkorb, SMZ5035 Verblendungssatz Hocheinbau 81,5cm Höhe, SMZ5300 Stielglas Korb, SGZ0BI01 Verblendungsleisten Edelstahl 81,5 cm, SGZ0IC00 Kleinteile-Halter für Oberkorb, SGZ1010 Schlauchverlängerung Zu- und Ablauf, SGZ6BH00 Flaschenhalter grau, SGZ8BI00 Verbindungsschiene für geteilte Fronten, SMZ1051EU Netzkabel mit EU-Stecker 5m, SMZ2014 Korbeinsatz f.Langstielgläser, SMZ2056 Vorsatztür Edelstahl, SMZ5000 Spülhilfe-Set, SMZ5003 Klappscharnier für hohe Korpusmaße

PerfectDry Geschirrspüler für beste Trocknungsergebnisse mit einer Intensivreinigungszone, der Extra Clean Zone im Oberkorb, für makellos sauberes Geschirr.

- **PerfectDry**: 2 x bessere Trocknung – selbst bei schwer trocknendem Geschirr.
- **Max Flex Körbe**: flexible und komfortable Beladung deines Geschirrspülers, mit leicht laufenden Rollen.
- **Time Light**: Programmstatus und Restlaufzeit werden klar und übersichtlich am Boden angezeigt.
- **Smart Start**: Die intelligente Startzeitvorwahl für maximale Flexibilität und minimierte Kosten.
- **Hygienelevel bestätigt für das Eco 50 °C Programm und ein noch höheres Hygienelevel im Intensiv 70 °C und Maschinenpflegeprogramm.**

Technische Daten

Energieeffizienzklasse[1]:	B
Energieverbrauch des Eco 50°C Programm pro 100 Betriebszyklen:	65 kWh/100 Zyklen
Anzahl Maßgedecke:	14
Wasserverbrauch:	9.0 l
Programmdauer:	3:35 h
Geräuschwert:	40 dB(A) re 1 pW
Geräusch-Effizienzklasse:	B
Bauform:	Einbau
Höhe der Arbeitsplatte:	0 mm
Nischenmaße für Installation (H x B x T):	815-875 x 600 x 550 mm
Tiefe bei geöffneter Tür (90°):	1150 mm
Höhenverstellbare Füße:	Ja - alle von vorne
Höhenverstellung max.:	60 mm
Verstellbarer Sockel:	Horizontal und Vertikal
Nettogewicht:	44.6 kg
Bruttogewicht:	46.5 kg
Anschlusswert:	2400 W
Absicherung:	10 A
Spannung:	220-240 V
Frequenz:	50; 60 Hz
Max. mögliche Wasserhärte:	50°DH
Reparaturindex:	0.1
Länge Anschlusskabel:	175 cm
Steckerart:	Schuko-/Gardy mit Erdung
Länge Zulaufschlauch:	165 cm
Länge Ablaufschlauch:	190 cm
EAN-Nummer:	4242005545469
Gerätetyp:	Vollintegriert

4 242005 545469

[1] auf einer Energieeffizienzklassen-Skala von A bis G

Serie 6, Vollintegrierter Geschirrspüler, 60 cm SMV6ZCX25E

PerfectDry Geschirrspüler für beste Trocknungsergebnisse mit einer Intensivreinigungszone, der Extra Clean Zone im Oberkorb, für makellos sauberes Geschirr.

Leistung und Verbrauch

- Energieeffizienzklasse[1]: B
- Energie[2] / Wasser[3]: 65 kWh / 9 Liter
- Fassungsvermögen: 14 Maßgedecke
- Programmdauer[4]: 3:35 (h:min)
- Geräusch: 40 dB(A) re 1 pW
- Geräusch-Effizienzklasse: B
- Geräusch im Silence-Programm: 39 dB(A) re 1 pW

Programme und Optionen

- 7 Programme: Eco 50 °C, Auto 45-65 °C, Intensiv 70 °C, Express 60 °C, Express 45 °C, Silence 50 °C, Favourite
- Vorspülen
- 4 Sonderfunktionen: Fernstart, Extra Trocknen, IntensivZone, SpeedPerfect+
- Maschinenpflege-Programm
- Add-On Funktion über die Home Connect App: HygienePlus, Silence on Demand

Spültechnologie und Sensorik

- Perfect Dry (Zeolith-Trocknung)
- Wärmetauscher
- Aquasensor
- Dosier Assistent
- SilentPowerDrive
- Selbstreinigendes Sieb mit 3-fach Wellen-Filtersystem
- Innenbehälter/ Boden: Edelstahl/Edelstahl

Korbsystem

- MaxFlex Korbsystem mit farbigen Touchpoints
- Extra Clean Zone in Oberkorb
- Vario Schublade
- Höhenverstellbarer Oberkorb mit Rackmatic (3-stufig)
- Leichtlaufrollen im Oberkorb
- Komfortrollen im Unterkorb
- farbige Anti-Rutsch-Beschichtung im Oberkorb
- Korbstopper (Rack Stopper) gegen ein Überrollen des Unterkorbes
- Umklappbare Stachelreihen im Oberkorb (2x)
- Umklappbare Stachelreihen im Unterkorb (6x)
- Tassenablage im Oberkorb (2-teilig)
- Tassenablage im Unterkorb (2-teilig)

Anzeige und Bedienung

- Touch-Bedienung (metallic)
- Bedienung von oben
- Klartext-Beschriftung (englisch)
- Home Connect-fähig über WLAN
- Time Light
- Emotion Light weiß
- Elektronische Restzeit-Anzeige in Minuten
- Startzeitvorwahl: 1-24 Stunden
- Akustisches Signal am Programmende

Technische Informationen und Zubehör

- AquaStop: eine Bosch Garantie bei Wasserschäden – ein Geräteleben lang*
- Glasschutz-Technik
- Salzeinfüllhilfe (Trichter)
- Inkl. Dampfschutz für die Arbeitsplatte

Maße

- Gerätemaße (H x B x T): 81.5 cm x 59.8 cm x 55.0 cm

[1] auf einer Energieeffizienzklassen-Skala von A bis G

[2] Energieverbrauch kWh/100 Betriebszyklen (im Programm Eco 50 °C)

[3] Wasserverbrauch in Liter pro Betriebsszyklus (im Programm Eco 50 °C)

[4] Programmdauer im Programm Eco 50 °C

* Garantiebedingungen finden Sie unter https://www.bosch-home.com/de/

Serie 6, Vollintegrierter Geschirrspüler, 60 cm
SMV6ZCX25E

Maße in mm

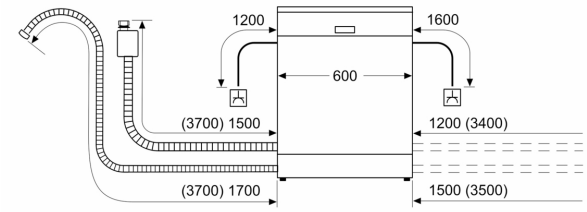

Steckdose
( ) Werte mit Verlängerungssatz

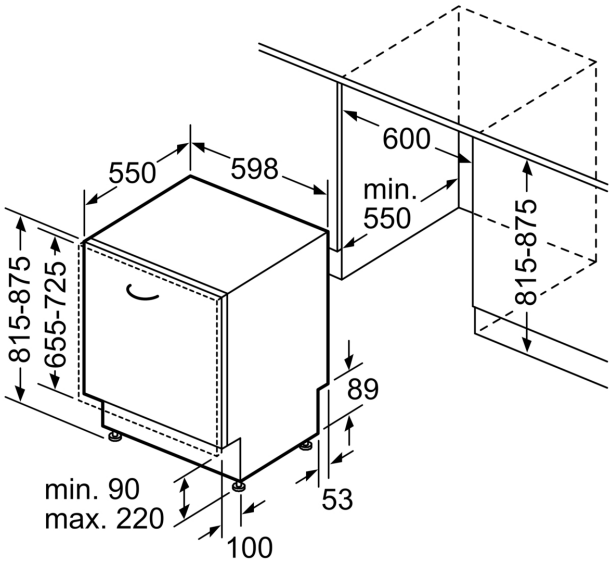

Maße in mm