Serie 6, Vollintegrierter Geschirrspüler, 60 cm SMD6ECX12E



Geschirrspüler mit Energieeffizenzklasse A, der dank unserer intelligenten Energiesparlösungen keine Kompromisse eingeht und perfekte Ergebnisse erzielt.

- **Max Flex Körbe**: flexible und komfortable Beladung deines Geschirrspülers, mit leicht laufenden Rollen.
- **Time Light**: Programmstatus und Restlaufzeit werden klar und übersichtlich am Boden angezeigt.
- **Programm Download**: Über die Home Connect App kannst du dir zusätzliche Programme herunterladen, die du für deine tägliche Anwendungen benötigst.
- **Hygienelevel bestätigt für das Eco 50 °C Programm und ein noch höheres Hygienelevel im Intensiv 70 °C und Maschinenpflegeprogramm.**
- **OpenAssist**: Der Geschirrspüler öffnet sich komfortabel durch leichtes Antippen der Front

Technische Daten

Energieeffizienzklasse[1]:	A
Energieverbrauch des Eco 50°C Programm pro 100 Betriebszyklen:	54 kWh/100 Zyklen
Anzahl Maßgedecke:	14
Wasserverbrauch:	9.0 l
Programmdauer:	4:30 h
Geräuschwert:	42 dB(A) re 1 pW
Geräusch-Effizienzklasse:	B
Bauform:	Einbau
Höhe der Arbeitsplatte:	0 mm
Nischenmaße für Installation (H x B x T):	815-875 x 600 x 550 mm
Tiefe bei geöffneter Tür (90°):	1150 mm
Höhenverstellbare Füße:	Ja - alle von vorne
Höhenverstellung max.:	60 mm
Verstellbarer Sockel:	Horizontal und Vertikal
Nettogewicht:	39.6 kg
Bruttogewicht:	41.5 kg
Anschlusswert:	2400 W
Absicherung:	10 A
Spannung:	220-240 V
Frequenz:	50; 60 Hz
Max. mögliche Wasserhärte:	50°DH
Reparaturindex:	9.4
Länge Anschlusskabel:	175 cm
Steckerart:	Schuko-/Gardy mit Erdung
Länge Zulaufschlauch:	165 cm
Länge Ablaufschlauch:	190 cm
EAN-Nummer:	4242005479948
Gerätetyp:	Vollintegriert

4 242005 479948

Sonderzubehör

SGZ0BI01 Verblendungsleisten Edelstahl 81,5 cm, SGZ0IC00 Kleinteile-Halter für Oberkorb, SGZ0PB01 Sockelbefestigung, SGZ1010 Schlauchverlängerung Zu- und Ablauf, SGZ6BH00 Flaschenhalter grau, SGZ8BI00 Verbindungsschiene für geteilte Fronten, SMZ1051EU Netzkabel mit EU-Stecker 5m, SMZ2014 Korbeinsatz f.Langstielgläser, SMZ2056 Vorsatztür Edelstahl, SMZ5000 Spülhilfe-Set, SMZ5003 Klappscharnier für hohe Korpusmaße, SMZ5035 Verblendungssatz Hocheinbau 81,5cm Höhe, SMZ5100 Vario-Besteckkorb, SMZ5300 Stielglas Korb

[1] auf einer Energieeffizienzklassen-Skala von A bis G

Serie 6, Vollintegrierter Geschirrspüler, 60 cm SMD6ECX12E

Geschirrspüler mit Energieeffizenzklasse A, der dank unserer intelligenten Energiesparlösungen keine Kompromisse eingeht und perfekte Ergebnisse erzielt.

Leistung und Verbrauch
- Energieeffizienzklasse[1]: A
- Energie[2] / Wasser[3]: 54 kWh / 9 Liter
- Fassungsvermögen: 14 Maßgedecke
- Programmdauer[4]: 4:30 (h:min)
- Geräusch: 42 dB(A) re 1 pW
- Geräusch-Effizienzklasse: B
- Geräusch im Silence-Programm: 41 dB(A) re 1 pW

Programme und Optionen
- Programme: Eco 50 °C, Auto 45-65° 45-65 °C, Intensive 70 °C, Express 60°, Express 45°, Glass 40 °C, Silence 50 °C, Favourite
- Vorspülen
- 4 Sonderfunktionen: Remote Start, Extra Dry, Intensive Zone, SpeedPerfect+
- Add-On functions via Home Connect app: HygienePlus, Silence on Demand

Spültechnologie und Sensorik
- AquaSensor Aquasensor
- DosierAssistent
- SilentPowerDrive
- Reiniger-Automatik
- Selbstreinigendes Sieb mit 3-fach Wellen-Filtersystem
- Innenbehälter/ Boden: Edelstahl

Korbsystem
- Kreisel signalrot
- VarioSchublade
- Höhenverstellbarer Oberkorb mit Rackmatic (3-stufig)
- Kugellager im Oberkorb
- Reibungsarme Rollen im Unterkorb
- 2x signalrot
- Korbstopper (Rack Stopper) gegen ein Überrollen des Unterkorbes
- Umklappbare Stachelreihen im Oberkorb (2x)
- Umklappbare Stachelreihen im Unterkorb (6x)

Anzeige und Bedienung
- Bedienung von oben
- Klartext-Beschriftung (englisch)
- Home Connect
- Restzeitprojektion weiß
- Elektronische Restzeit-Anzeige in Minuten
- Startzeitvorwahl: 1-24 Stunden
- Akustisches Signal am Programmende

Sicherheit
- AquaStop mit lebenslanger Garantie
- Glasschutz-Technik
- Inkl. Dampfschutz-Blech

Technische Informationen
- Gerätemaße (H x B x T): 81.5 cm x 59.8 cm x 55.0 cm

[1] auf einer Energieeffizienzklassen-Skala von A bis G

[2] Energieverbrauch kWh/100 Betriebszyklen (im Programm Eco 50 °C)

[3] Wasserverbrauch in Liter pro Betriebsszyklus (im Programm Eco 50 °C)

[4] Programmdauer im Programm Eco 50 °C

Serie 6, Vollintegrierter Geschirrspüler, 60 cm
SMD6ECX12E

Maße in mm

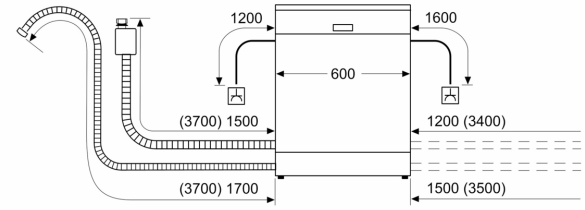

Steckdose
( ) Werte mit Verlängerungssatz

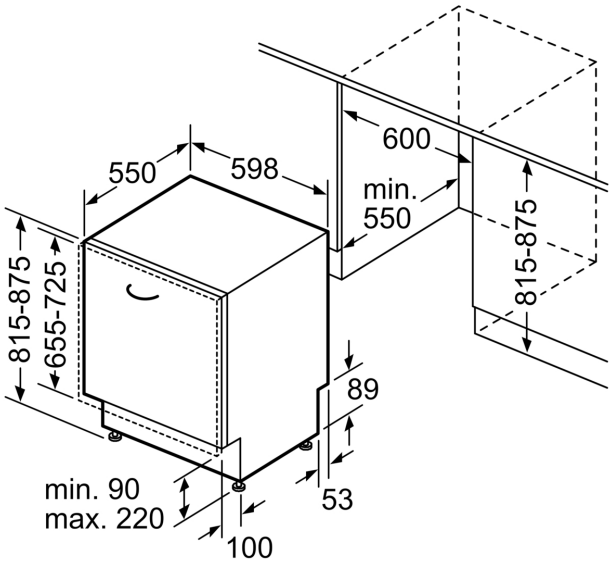

Maße in mm