Serie 6, Vollintegrierter Geschirrspüler, 60 cm, XXL, VarioScharnier für besondere Einbausituationen SBT6EB802E







Clear Control Touch-Bedienung - eine klare Bedienoberfläche für eine intuitive Führung zum richtigen Programm über benutzerfreundliche Bedienelemente von links nach rechts

- **Efficient Dry**: automatische Türöffnung nach Programmende für optimale, natürliche Trocknungsergebnisse
- **Max Flex Körbe**: flexible und komfortable Beladung deines Geschirrspülers, mit leicht laufenden Rollen.
- **Status Light**: ein Lichtsignal in der linken oberen Ecke zeigt dir an, ob der Geschirrspüler läuft.
- **Vario Scharnier**: Perfekte Integration. Für niedrige Sockel, minimale Spaltmaße beim Hocheinbau
- **Emotion Light**: höchste Ästhetik durch besondere Innenraumausleuchtung.

Technische Daten

Energieeffizienzklasse[1]:	A
Energieverbrauch des Eco 50°C Programm pro 100 Betriebszyklen:	54 kWh/100 Zyklen
Anzahl Maßgedecke:	13
Wasserverbrauch:	9.0 l
Programmdauer:	4:30 h
Geräuschwert:	42 dB(A) re 1 pW
Geräusch-Effizienzklasse:	B
Bauform:	Einbau
Höhe der Arbeitsplatte:	0 mm
Nischenmaße für Installation (H x B x T):	865-925 x 600 x 550 mm
Tiefe bei geöffneter Tür (90°):	1200 mm
Höhenverstellbare Füße:	Ja - alle von vorne
Höhenverstellung max.:	60 mm
Verstellbarer Sockel:	Horizontal und Vertikal
Nettogewicht:	40.0 kg
Bruttogewicht:	42.0 kg
Anschlusswert:	2400 W
Absicherung:	10 A
Spannung:	220-240 V
Frequenz:	50; 60 Hz
Max. mögliche Wasserhärte:	50°DH
Reparaturindex:	9.2
Länge Anschlusskabel:	175 cm
Steckerart:	Schuko-/Gardy mit Erdung
Länge Zulaufschlauch:	165 cm
Länge Ablaufschlauch:	190 cm
EAN-Nummer:	4242005501236
Gerätetyp:	Vollintegriert

Sonderzubehör

SGZ0IC00 Kleinteile-Halter für Oberkorb, SGZ0PB01 Sockelbefestigung, SGZ1010 Schlauchverlängerung Zu- und Ablauf, SGZ6BH00 Flaschenhalter grau, SGZ6DX02 Vario Schublade 60cm, SGZ6RB04 3. Korb für Max Flex Pro, SGZ8BI00 Verbindungsschiene für geteilte Fronten, SGZ8BI01 Befestigungsschiene aufgedoppelte Front, SMZ1051EU Netzkabel mit EU-Stecker 5m, SMZ2014 Korbeinsatz f.Langstielgläser, SMZ5000 Spülhilfe-Set, SMZ5002 Silberglanzkassette, SMZ5045 Verblendungssatz Hocheinbau 86,5cm Höhe, SMZ5300 Stielglas Korb

[1] auf einer Energieeffizienzklassen-Skala von A bis G

Serie 6, Vollintegrierter Geschirrspüler, 60 cm, XXL, VarioScharnier für besondere Einbausituationen SBT6EB802E

Clear Control Touch-Bedienung - eine klare Bedienoberfläche für eine intuitive Führung zum richtigen Programm über benutzerfreundliche Bedienelemente von links nach rechts

Leistung und Verbrauch
- Energieeffizienzklasse[1]: A
- Energie[2] / Wasser[3]: 54 kWh / 9 Liter
- Fassungsvermögen: 13 Maßgedecke
- Programmdauer[4]: 4:30 (h:min)
- Geräusch: 42 dB(A) re 1 pW
- Geräusch-Effizienzklasse: B

Programme und Optionen
- 6 Programme: Eco 50 °C, Express 60 °C, Auto Soft 35-45 °C, Auto Mixed 45-65 °C, Auto Intensiv 65-75 °C, Favorit
- Vorspülen
- 4 Sonderfunktionen: Extra Dry, Hygiene+, SpeedPerfect+, Fernstart
- Maschinenpflege-Programm
- Add-On Funktion über die Home Connect App: Silence on Demand

Spültechnologie und Sensorik
- Efficient Dry (autom. Türöffnung) mit Wärmetauscher
- Aquasensor
- Dosier Assistent
- SilentPowerDrive
- Reiniger-Automatik
- Selbstreinigendes Sieb mit 3-fach Wellen-Filtersystem
- Innenbehälter/ Boden: Edelstahl/Edelstahl

Korbsystem
- MaxFlex Korbsystem mit farbigen Touchpoints
- Extra Clean Zone in Oberkorb
- Vario Schublade oder 3. Korb (nur 60cm) nachrüstbar
- Höhenverstellbarer Oberkorb mit Rackmatic (3-stufig)
- Leichtlaufrollen auf allen Ebenen
- farbige Anti-Rutsch-Beschichtung im Oberkorb
- Korbstopper (Rack Stopper) gegen ein Überrollen des Unterkorbes
- Umklappbare Stachelreihen im Oberkorb (2x)
- Umklappbare Stachelreihen im Unterkorb (6x)
- Besteckablage im Oberkorb
- Vario-Besteckkorb im Unterkorb
- Tassenablage im Oberkorb (2-teilig)
- Tassenablage im Unterkorb (2-teilig)

Anzeige und Bedienung
- Clear Control Touch-Bedienung
- Touch-Bedienung (schwarz)
- Bedienung von oben
- Klartext-Beschriftung (englisch)
- Home Connect-fähig über WLAN
- Status Light
- Emotion Light weiß
- Elektronische Restzeit-Anzeige in Minuten
- Elektronische Zeitvorwahl: bis zu 24 Stunden (via App)
- Akustisches Signal am Programmende

Technische Informationen und Zubehör
- AquaStop: eine Bosch Garantie bei Wasserschäden – ein Geräteleben lang*
- mit Vario Scharnier (für Sockelhöhe >= 50mm geeignet)
- Kindersicherung (Öffnen durch zweimal drücken der Tür)
- Open Assist
- Glasschutz-Technik
- Salzeinfüllhilfe (Trichter)
- Inkl. Befestigungs- und Verblendleisten (Edelstahl)
- Inkl. Dampfschutz für die Arbeitsplatte

Maße
- Gerätemaße (H x B x T): 86.5 cm x 59.8 cm x 55.0 cm

[1] auf einer Energieeffizienzklassen-Skala von A bis G

[2] Energieverbrauch kWh/100 Betriebszyklen (im Programm Eco 50 °C)

[3] Wasserverbrauch in Liter pro Betriebsszyklus (im Programm Eco 50 °C)

[4] Programmdauer im Programm Eco 50 °C

* Garantiebedingungen finden Sie unter https://www.bosch-home.com/de/

Serie 6, Vollintegrierter Geschirrspüler, 60 cm, XXL, VarioScharnier für besondere Einbausituationen
SBT6EB802E

Maße in mm

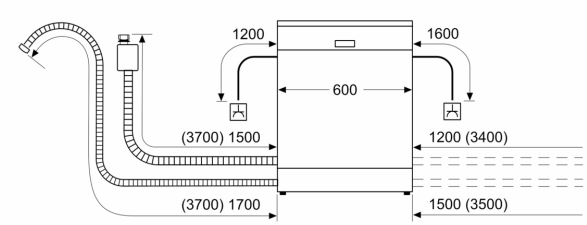

Steckdose
( ) Werte mit Verlängerungssatz

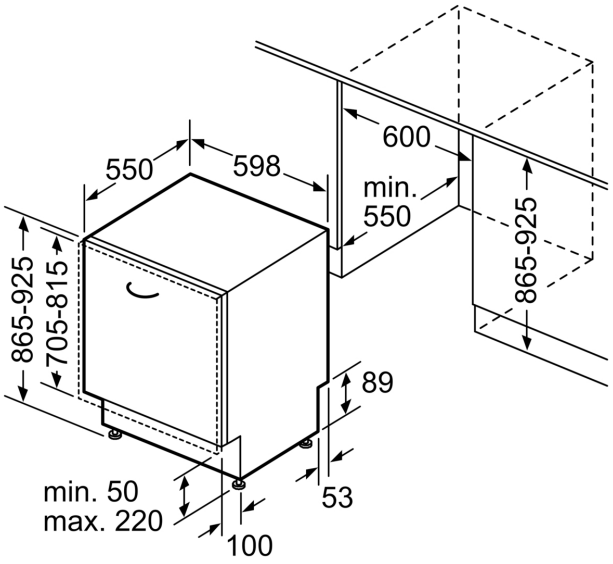

Maße in mm