N 50, GESCHIRRSPÜLER VOLLINTEGRIERBAR, 60 CM, VARIOSCHARNIER FÜR BESONDERE EINBAUSITUATIONEN
S175EAX16E

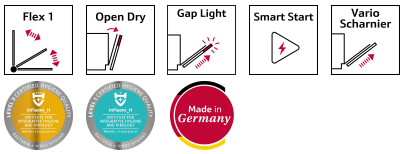

Geschirrspüler mit Energielabel A, dank unserer intelligenten Energiesparlösung ohne Kompromisse zu großartigen Ergebnissen.

- √ Flex 1 Korbsystem: flexible Elemente im Ober- und Unterkorb und Rack Matic im Oberkorb für flexibles Beladen.
- √ Open Dry: automatisches Öffnen der Türe während der Trockenphase für noch trockeneres Geschirr.
- √ Gap Light: ein seitliches Licht zeigt Ihnen, dass der Reinigungsvorgang läuft.
- √ Smart Start – Wählt automatisch die beste Startzeit basierend auf deinen Vorlieben.
- √ Vario Scharnier: installieren Sie Ihren Geschirrspüler, wo Sie wollen.

Sonderzubehör

Z7710X0	Schlauchverlängerung Zu- und Ablauf
Z780BI01	Verblendungsleisten Edelstahl 81,5 cm
Z7860X3	Verblendungssatz Hocheinbau 81,5cm Höhe
Z7863X1	Korbeinsatz f.Langstielgläser
Z7863X8	Kristallglas-Korb
Z7865X1EU	Netzkabel mit EU-Stecker 5m
Z786BH00	Flaschenhalter grau
Z7870X0	Spülhilfe-Set
Z7871X0	Silberglanzkassette
Z788BI00	Verbindungsschiene für geteilte Fronten

Ausstattung

Technische Daten

Energieeffizienzklasse[1]: ..... A
Energieverbrauch des Eco 50°C Programm pro 100 Betriebszyklen: ..... 54 kWh/100 Zyklen
Höchste Anzahl von Maßgedecken (EU 2017/1369): 13
Wasserverbrauch in Litern im eco-Programm pro Betriebszyklus (EU 2017/1369): ..... 9.0 l
Programmdauer (EU 2017/1369): ..... 4:30 h
Geräuschwert: ..... 42 dB(A) re 1 pW
Geräusch-Effizienzklasse: ..... B
Bauform: ..... Einbau
Höhe der Arbeitsplatte: ..... 0 mm
Nischenmaße für Installation (H x B x T): . 815-875 x 600 x 550 mm
Tiefe bei geöffneter Tür (90°): ..... 1150 mm
Höhenverstellbare Füße: ..... Ja - alle von vorne
Höhenverstellung max.: ..... 60 mm
Verstellbarer Sockel: ..... Horizontal und Vertikal
Nettogewicht: ..... 35.1 kg
Bruttogewicht: ..... 37.0 kg
Anschlusswert: ..... 2400 W
Absicherung: ..... 10 A
Spannung: ..... 220-240 V
Frequenz: ..... 50; 60 Hz
Max. mögliche Wasserhärte: ..... 50°DH
Reparaturindex: 0.1
Länge Anschlusskabel: ..... 175 cm
Steckerart: ..... Schuko-/Gardy.m.Erdung
Länge Zulaufschlauch: ..... 165 cm
Länge Ablaufschlauch: ..... 190 cm
EAN-Nummer: 4242004285397
Gerätetyp: ..... Vollintegriert

4 242004 285397

[1] auf einer Energieeffizienzklassen-Skala von A bis G

N 50, GESCHIRRSPÜLER VOLLINTEGRIERBAR, 60 CM, VARIOSCHARNIER FÜR BESONDERE EINBAUSITUATIONEN
S175EAX16E

Ausstattung

Leistung und Verbrauch
- Energieeffizienzklasse[1]: A
- Energie[2] / Wasser[3]: 54 kWh / 9 Liter
- Fassungsvermögen: 13 Maßgedecke
- Programmdauer[4]: 4:30 (h:min)
- Geräusch: 42 dB(A) re 1 pW
- Geräusch-Effizienzklasse: B

Programme und Optionen
- 6 Programme: Eco 50 °C, Auto 45-65 °C, Chef 70 °C, Classic 60 °C, Glas 40 °C, Favourite
- Vorspülen
- 4 Sonderfunktionen: Fernstart, Extra Shine, Power Zone, Extra Speed
- EasyClean
- Add-On Funktion über die Home Connect App: HygienePlus, Silence on Demand

Spültechnik und Sensorik
- Open Dry (autom. Türöffnung) mit Wärmetauscher
- Aquasensor
- Dosier Assistent
- Efficient Silent Drive
- Reiniger-Automatik
- Selbstreinigendes Sieb mit 3-fach Wellen-Filtersystem
- Innenbehälter/ Boden: Edelstahl/Edelstahl

Korbsysteme
- Flex 1 Korbsystem
- Höhenverstellbarer Oberkorb mit RackMatic® (3-stufig)
- Komfortrollen im Unterkorb
- Korbstopper (Rack Stopper) gegen ein Überrollen des Unterkorbes
- Klappbare Tellerhaltereihen im Oberkorb (2x)
- Klappbare Tellerhaltereihen im Unterkorb (2x)
- Besteckablage im Oberkorb
- VarioBesteckkorb im Unterkorb
- Tassenablage im Oberkorb (2-teilig)

Anzeige und Bedienung
- Bedienung von oben
- Bedienblende mit Klartext (englisch)
- Home Connect-fähig über WLAN
- GapLight
- Restzeitanzeige in Minuten
- Startzeitvorwahl 1-24 Stunden
- Akustisches Signal bei Programmende

Technische Informationen und Zubehör
- Aqua Stop: eine Neff Garantie bei Wasserschäden - ein Geräteleben lang*
- mit Variosharnier (für Sockelhöhe >= 50 mm geeignet)
- Integrierter Glasschutz
- Salzeinfüllhilfe (Trichter)
- Inkl. Dampfschutz für die Arbeitsplatte
- Gerätemaße (H x B x T): 81.5 cm x 59.8 cm x 55.0 cm

[1] auf einer Energieeffizienzklassen-Skala von A bis G

[2] Energieverbrauch kWh/100 Betriebszyklen (im Programm Eco 50 °C)

[3] Wasserverbrauch in Liter pro Betriebsszyklus (im Programm Eco 50 °C)

[4] Programmdauer im Programm Eco 50 °C

* Garantiebedingungen finden Sie unter https://www.neff-home.com/de/service/neff-garantien/herstellergarantie

N 50, GESCHIRRSPÜLER VOLLINTEGRIERBAR, 60 CM, VARIOSCHARNIER FÜR BESONDERE EINBAUSITUATIONEN
S175EAX16E
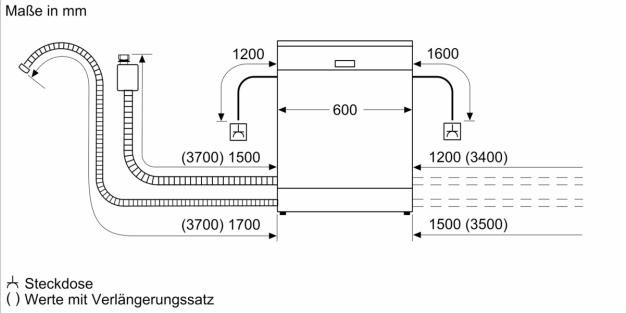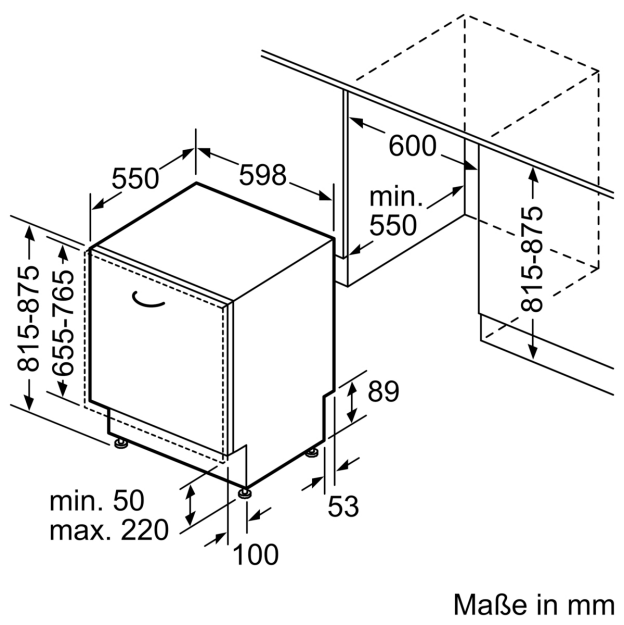
Maßzeichnungen