Serie 8, Domino-Kochfeld, Gas, 30 cm, Glaskeramik, Schwarz PRB3A6D70D

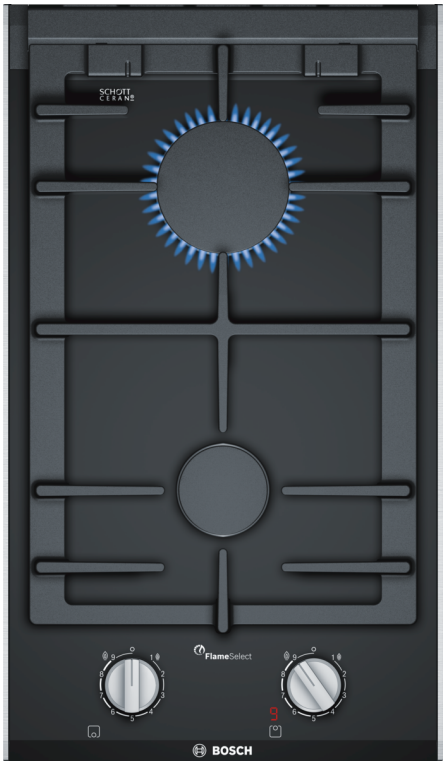

Die Domino Gas-Kochstelle mit FlameSelect: einfach zum perfekten Ergebnis dank neun präzise definierten Leistungsstufen.

- **FlameSelect**: immer genau die richtige Flammenstärke – mit neun vordefinierten Leistungsstufen.
- **Spülmaschinenfeste Topfträger**: das Kochfeld zu reinigen, war nie einfacher.

Technische Daten

Gerätetyp: .....Vario/Domino Gas-Schaltermulde
Gerätetyp: .....Vario/Domino Gas-Schaltermulde
Bauform: ..... Einbau
Bauform: ..... Einbau
Energiequelle: .....Gas
Energiequelle: .....Gas
Anzahl der Kochzonen: 2
Anzahl der Kochzonen: 2
Min. Nischenmaße für Installation (H x B x T): .....45 x 270 x 490-500 mm
Min. Nischenmaße für Installation (H x B x T): .....45 x 270 x 490-500 mm
Gerätebreite: .....306 mm
Gerätebreite: .....306 mm
Abmessungen des Gerätes: .....47 x 306 x 527 mm
Abmessungen des Gerätes: .....47 x 306 x 527 mm
Abmessungen des verpackten Gerätes: .....185 x 385 x 578 mm
Abmessungen des verpackten Gerätes: .....185 x 385 x 578 mm
Nettogewicht: .....7.1 kg
Nettogewicht: .....7.1 kg
Bruttogewicht: .....8.0 kg
Bruttogewicht: .....8.0 kg
Restwärmeanzeige: ..... Getrennt
Restwärmeanzeige: ..... Getrennt
Lage der Steuerung: .....Vorne
Lage der Steuerung: .....Vorne
Hauptoberflächenmaterial: ..... Glaskeramik
Hauptoberflächenmaterial: ..... Glaskeramik
Oberflächenfarbe: .....Schwarz, Alu, gebürstet
Oberflächenfarbe: .....Schwarz, Alu, gebürstet
Rahmenfarbe: ..... Schwarz
Rahmenfarbe: ..... Schwarz
Länge Anschlusskabel: ..... 100.0 cm
Länge Anschlusskabel: ..... 100.0 cm
EAN-Nummer: 4242002915128
EAN-Nummer: 4242002915128
Gasanschlusswert: .....4700 W
Gasanschlusswert: .....4700 W
Absicherung: .....3 A
Absicherung: .....3 A
Spannung: .....220-240 V
Spannung: .....220-240 V
Frequenz: .....60; 50 Hz
Frequenz: .....60; 50 Hz

Sonderzubehör

HEZ298105	Simmer plate
HEZ298114	Espressokreuz
HEZ394301	Verbindungsleiste

4 242002 915128

Serie 8, Domino-Kochfeld, Gas, 30 cm, Glaskeramik, Schwarz
PRB3A6D70D

Die Domino Gas-Kochstelle mit FlameSelect: einfach zum perfekten Ergebnis dank neun präzise definierten Leistungsstufen.

Design

- Glaskeramik- Oberfläche, schwarz
- Facette vo+hi, Profile seitl., Alu, gebürstet
- Gusstopfträger
- BSH Flachbrenner: elegantes Brennerdesign mit weniger Teilen

Benutzerfreundlichkeit

- FlameSelect: Leistungsregelung in 9 Stufen: Stellen Sie die Flamme in neun definierten Stufen präzise ein.
- TopControl-Digitalanzeige: zeigt die gewählte Leistungsstufe und Restwärme an.
- spülmaschinenfeste Topfträger: Einfach in der Geschirrspülmaschine zu reinigen.
- Integrierte Schalter: leicht zugängliche und bedienbare Knebel im Frontbereich für müheloses Drehen.
- 1-Hand-Zündung: Um die Flamme zu entzünden, drücken und drehen Sie einfach den Knebel.

Brenner und Leistung

- 2 Gasbrenner
- Vorne Mitte: Normalbrenner bis zu 1.9 kW (abhängig von der Gasart)
- Hinten Mitte: Starkbrenner bis zu 2.8 kW (abhängig von der Gasart)

Sicherheit

- Thermoelektrische Zündsicherung: verhindert weiteren Gasfluss beim Erlöschen der Flamme.
- Restwärmeanzeige 2-fach: zeigt an, welche Brennerteile und Pfannenträger noch heiß sind.

Installation (Gasarten & Messungen)

- Verwendbar für: Erdgas L/LL G25/20mbar (DE)
- Voreingestellt auf Erdgas (20mbar)
- Düsensatz für Flüssiggas-Düsen (50mbar) beiliegend (für die Nutzung in Deutschland notwendig). Düsen für alle anderen Gasarten können über den Kundendienst bestellt werden. Für einen Düsenwechsel wenden Sie sich bitte an den Kundendienst.
- Abmessungen des Gerätes (HxBxT mm): 47 x 306 x 527
- Erforderliche Nischengröße (HxBxT mm): 45 x 270 x (490 - 502)
- Minimale Arbeitsplattenstärke: 30 mm
- Anschlusskabel 1 m mit Schuko Stecker: Plug and Play, kein Elektriker für die Installation erforderlich.
- Gesamtanschlusswert: 4.7 kW

Serie 8, Domino-Kochfeld, Gas, 30 cm, Glaskeramik, Schwarz
PRB3A6D70D

measurements in mm

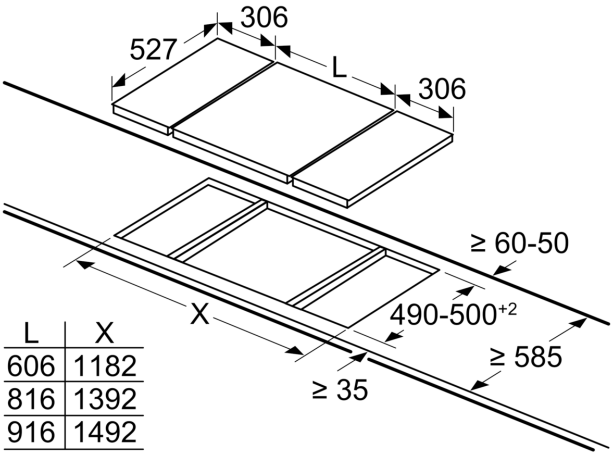

L	X
606	1182
816	1392
916	1492

When installing two Domino units right next to a hob, two assembly kits (HEZ394301) are required.

measurements in mm

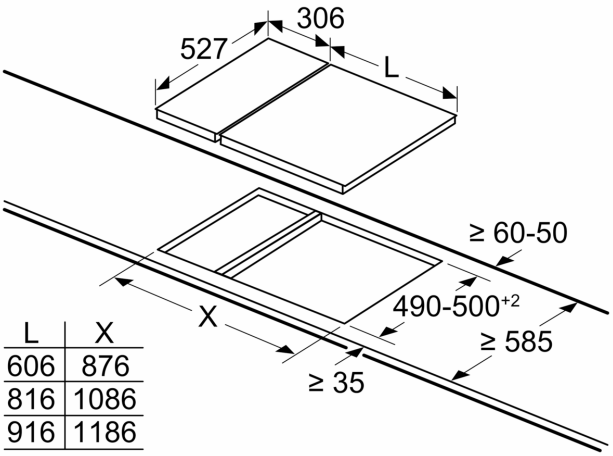

L	X
606	876
816	1086
916	1186

When installing a Domino unit right next to a hob, an assembly kit (HEZ394301) is required.

measurements in mm

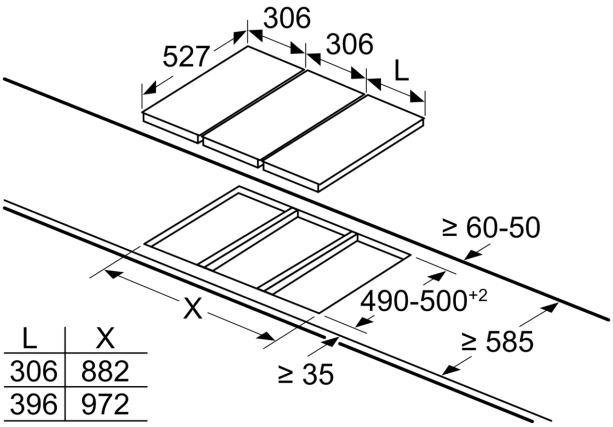

L	X
306	882
396	972

When installing two or more Domino units side-by-side, one or more assembly kits are required (2 units = 1 assembly kit, 3 units = 2 assembly kits, etc.).

measurements in mm

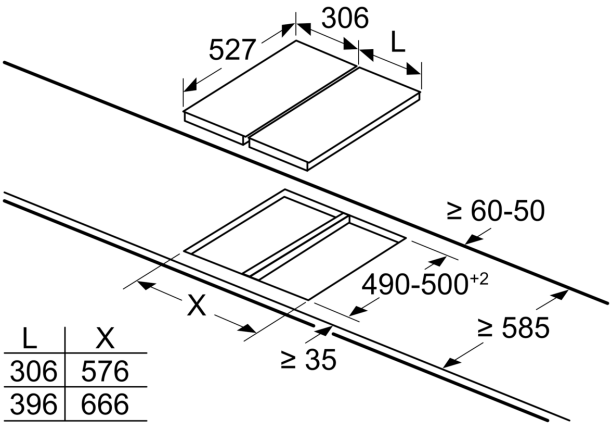

L	X
306	576
396	666

When installing two or more Domino units side-by-side, one or more assembly kits are required (2 units = 1 assembly kit, 3 units = 2 assembly kits, etc.).

measurements in mm
Picture for the table Domino combination possibilities with corresponding devices and cutout dimensions

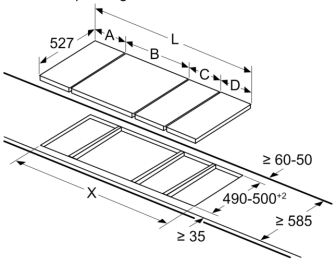

If two or more elements are installed right next to one another, one or several installation kits are required (2 elements 1 installation kit, 3 elements 2 installation kits, etc.).

Cutout dimension (X) depending on the combination see table:

Maße in mm
Domino-Kombinationsmöglichkeiten mit entsprechenden Geräte- und Ausschnittmaßen

Breitentyp:
Gerätebreite:

	A	B	C	D	L	X
2x30	306	306	-	-	612	**576**
1x30, 1x40	306	396	-	-	702	**666**
1x30, 1x60	306	606	-	-	912	**876**
1x30, 1x70*	306	710	-	-	1016	**980**
1x30, 1x80	306	816	-	-	1122	**1086**
1x30, 1x90	306	916	-	-	1222	**1186**
2x40	396	396	-	-	792	**756**
1x40, 1x60	396	606	-	-	1002	**966**
1x40, 1x70*	396	710	-	-	1106	**1070**
1x40, 1x80	396	816	-	-	1212	**1176**
1x40, 1x90	396	916	-	-	1312	**1276**
3x30	306	306	306	-	918	**882**
2x30, 1x40	306	306	396	-	1008	**972**
2x30, 1x60	306	306	606	-	1218	**1182**
2x30, 1x70*	306	306	710	-	1322	**1286**
2x30, 1x80	306	306	816	-	1428	**1392**
2x30, 1x90	306	306	916	-	1528	**1492**
1x30, 2x40	306	396	396	-	1098	**1062**
1x30, 1x40, 1x60	306	396	606	-	1308	**1272**
1x30, 1x40, 1x70*	306	396	710	-	1412	**1376**
1x30, 1x40, 1x80	306	396	816	-	1518	**1482**
1x30, 1x40, 1x90	306	396	916	-	1618	**1582**
2x40, 1x60	396	396	606	-	1398	**1362**
4x30	306	306	306	306	1224	**1188**
3x30, 1x40	306	306	306	396	1314	**1278**
1x30, 1x75	306	750	-	-	1056	**1020**
1x40, 1x75	396	750	-	-	1146	**1110**
2x30, 1x75	306	306	750	-	1362	**1326**
1x30, 1x40, 1x75	306	396	750	-	1452	**1416**

* Nicht möglich mit 70 cm Induktionsmulde

measurements in mm
Assembly kit (HEZ394301) for Domino

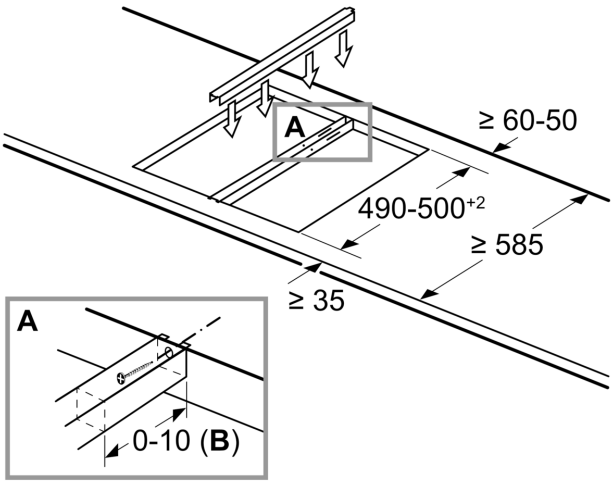

B: Dependent on the cut-out depth

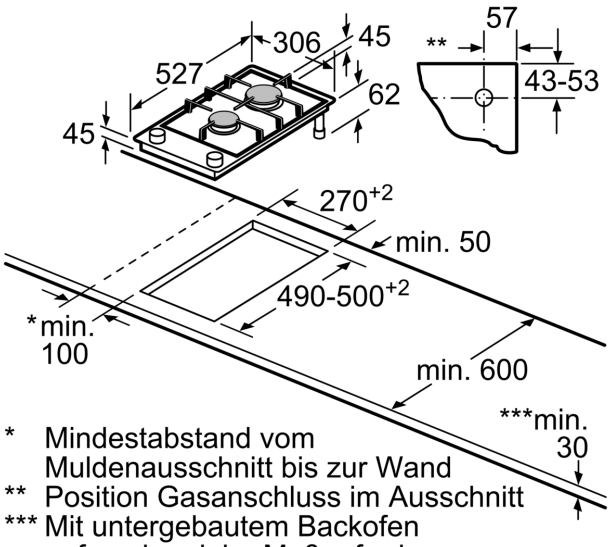

* Mindestabstand vom Muldenausschnitt bis zur Wand
** Position Gasanschluss im Ausschnitt
*** Mit untergebautem Backofen ggf. mehr; siehe Maßanforderungen des Backofens

Maße in mm