Serie 2, Elektro-Kochfeld, 60 cm
PKE61RAA2E

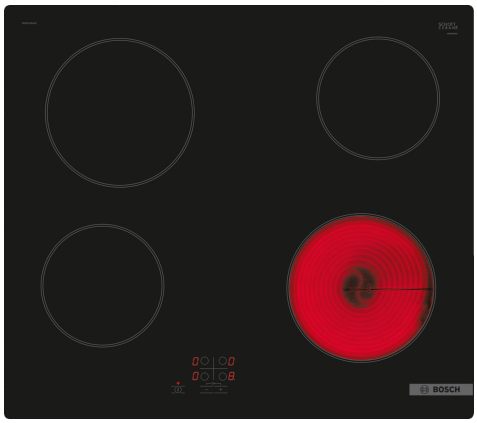

Das Glaskeramik Elektro-Kochfeld: macht das Kochen und Reinigen besonders einfach.

- **Touch Select Basic**: unkomplizierte Auswahl der Kochzone und Einstellung der Leistungsstufe.
- **Rahmenlos**: das Kochfeld ist leicht erhöht, damit sich der Kochbereich von der Arbeitsfläche absetzt.
- **Kindersicherung**: Sperrt das Bedienfeld, um eine unbefugte Benutzung zu verhindern.

Technische Daten

Produktbezeichnung / -familie:	Kochstelle Glaskeramik
Bauform:	Einbau
Energiequelle:	Elektrisch
Anzahl der Kochzonen:	4
Nischenmaße für Installation (H x B x T):	45 x 560-560 x 490-500 mm
Gerätebreite:	592 mm
Abmessungen des Gerätes (H x B x T):	45x592x522 mm
Abmessungen des verpackten Gerätes:	100x750x590 mm
Nettogewicht:	7.3 kg
Bruttogewicht:	8.0 kg
Restwärmeanzeige:	Getrennt
Lage der Steuerung:	Vorne
Hauptoberflächenmaterial:	Glaskeramik
Oberflächenfarbe:	Schwarz
EAN-Nummer:	4242005280377
Absicherung:	GENERAL.N_A A
Spannung:	220-240 V
Frequenz:	50; 60 Hz

Sonderzubehör

HEZ32WA00	Kabelloses Speisenthermometer
HEZ392617	Zwischenboden, 60 cm

4 242005 280377

Serie 2, Elektro-Kochfeld, 60 cm
PKE61RAA2E

Das Glaskeramik Elektro-Kochfeld: macht das Kochen und Reinigen besonders einfach.

- 60 cm: Platz für 4 Töpfe oder Pfannen

Flexibilität der Kochzonen

- Kochzone vorne links: 145 mm, 1.2 kW
- Kochzone hinten links: 180 mm, 2 kW
- Kochzone hinten rechts: 145 mm, 1.2 kW
- Kochzone vorne rechts: 180 mm, 2 kW

Benutzerfreundlichkeit

- Touch Select Basic: Steuerung der Leistung über +/- Touch-Tasten.
- 9 Leistungsstufen: Präzises Einstellen der Leistung.
- Schnelles Abschalten: Schnelles Abschalten durch längeres Berühren der Bedienfläche der Kochzone.

Design

- Rahmen: Rahmenlos aufliegend

Sicherheit

- Kindersicherung: Verhindert eine unbeabsichtigte Aktivierung des Kochfeldes.
- Hauptschalter: Alle Kochzonen auf einmal ausschalten.
- Betriebsanzeigelampe: Zeigt an, ob das Kochfeld heizt.
- Automatische Sicherheitsabschaltung: Aus Sicherheitsgründen schaltet sich das Kochfeld nach einer voreingestellten Zeit ohne Interaktion automatisch ab.

Installation

- Maße des Gerätes (HxBxT mm): 45 x 592 x 522
- Erforderliche Nischenmaße (HxBxT mm): 45 x 560 x (490 - 500)
- Minimale Arbeitsplattenstärke: 16 mm
- Gesamtanschlusswert: 6400 W

Serie 2, Elektro-Kochfeld, 60 cm
PKE61RAA2E

Maße in mm

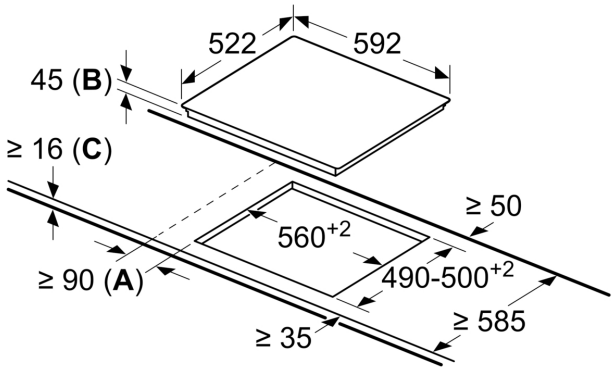

A: Mindestabstand vom Muldenausschnitt bis zur Wand
B: Eintauchtiefe
C: Mit darunter eingebautem Backofen min. 20, möglicherweise mehr; siehe Platzbedarf für den Backofen.