N 70, EINBAU-MIKROWELLE, FLEX DESIGN
NR9WR21Y1



Flex Design

NEFF COLLECTION PARTNER

- √ 3.7" Full Touch TFT-Display: benutzerfreundliche Navigation für eine einfache und schnelle Bedienung.
- √ Flex Design: gestalten Sie den Stil Ihrer Küche ganz nach Ihrem Geschmack. Zu jeder Zeit.
- √ Seamless Combination® mit Flex Design: damit Ihre Lieblingsgeräte nahtlos und stilvoll ineinander übergehen.
- √ Automatikprogramme: einfaches Kochen mit vorgewählten Programmen für eine Vielzahl von Gerichten.
- √ Mikrowelle: mehr Möglichkeiten für die schnelle und komfortable Zubereitung

Sonderzubehör

Z9038AY0	FlexDesign A.Grey 38 MW 38
Z9038BY0	FlexDesign B.Bronze 38 MW 38
Z9038DY0	FlexDesign D.Black 38 MW 38
Z9038MY0	FlexDesign M.Silver 38 MW 38
Z9098AY0	SC FlexDesign A.Grey 98 60 + MW 38
Z9098BY0	SC FlexDesign B.Bronze 98 60 + MW 38
Z9098DY0	SC FlexDesign D.Black 98 60 + MW 38
Z9098MY0	SC FlexDesign M.Silver 98 60 + MW 38

Sonderzubehör

Z9038AY0	FlexDesign A.Grey 38 MW 38
Z9038BY0	FlexDesign B.Bronze 38 MW 38
Z9038DY0	FlexDesign D.Black 38 MW 38
Z9038MY0	FlexDesign M.Silver 38 MW 38
Z9098AY0	SC FlexDesign A.Grey 98 60 + MW 38
Z9098BY0	SC FlexDesign B.Bronze 98 60 + MW 38
Z9098DY0	SC FlexDesign D.Black 98 60 + MW 38
Z9098MY0	SC FlexDesign M.Silver 98 60 + MW 38

Ausstattung

Technische Daten

Art des Mikrowellengerätes: ..... Nur Mikrowelle
Steuerung: ..... elektronisch
Abmessungen des Gerätes: ..... 382x596x318 mm
Abmessungen des Garraumes: ..... 220 x 350 x 270 mm
Länge Anschlusskabel: ..... 175 cm
Nettogewicht: ..... 14.9 kg
Bruttogewicht: ..... 17.5 kg
EAN-Nummer: 4242004265542
Max. Mikrowellenleistung: ..... 900 W
Anschlusswert: ..... 1220 W
Absicherung: ..... 10 A
Spannung: ..... 220-240 V
Frequenz: ..... 50; 60 Hz
Steckerart: ..... Schuko-/Gardy.m.Erdung

4 242004 265542

N 70, EINBAU-MIKROWELLE, FLEX DESIGN
NR9WR21Y1

Ausstattung

Mikrowelle und Heizart

Design
- TouchControl

Reinigung
- EasyClean® Reinigungssystem

Komfort
- Anzahl Automatik-Programme: 7 Stck
- LED-Innenbeleuchtung
- Tür rechts angeschlagen

Umwelt und Sicherheit
- Starttaste
- Türkontaktschalter
- Kühlgebläse

Technische Info:
- Länge Netzkabel: 175 cm
- Gesamtanschlusswert Elektro: 1.22 kW
- Nennspannung: 220 - 240 V
- Zum Einbau in einen Oberschrank, Zum Einbau in einen Hochschrank

Maße
- Gerätemaße (HxBxT): 382 x 596 x 318mm
- Nischenmaße (HxBxT): 382 mm x 560 mm x 300 mm
- „Maße und Einbauhinweise zu diesem Gerät gemäß technischer Zeichnung beachten“

Maßzeichnungen

Maße in mm

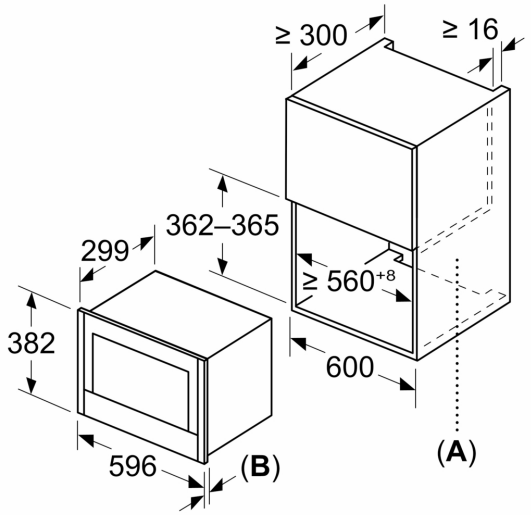

A: Rückwand offen
B: 22,6 mm

Maße in mm

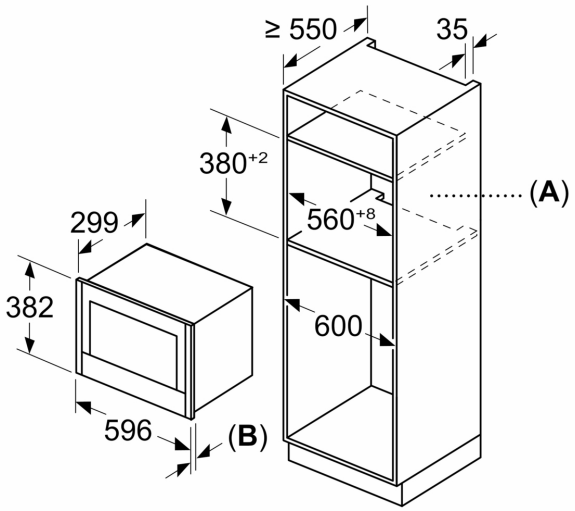

A: Rückwand offen
B: 22,6 mm

Maße in mm

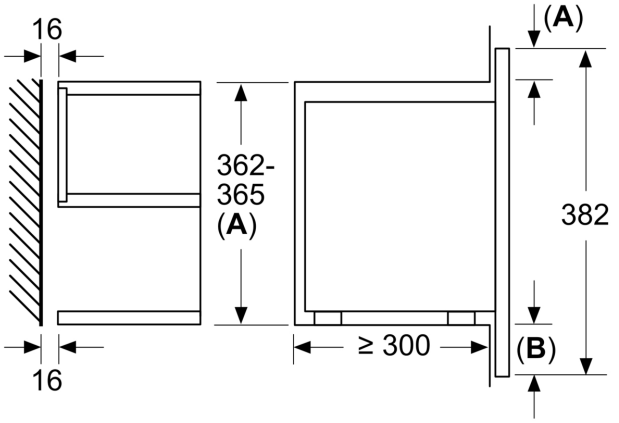

A: Überstand oben:
Nische 362: 6 mm
Nische 365: 3 mm
B: Überstand unten: 14 mm